Scheda tecnica

Pressacavo, filettatura PG lunga, grigio chiaro

Codice articolo: 2024284

Pressacavo con filettatura di raccordo PG di tipo costruttivo a dado cieco, per scatole di derivazione cavi, scatole, scatole di distribuzione in ambiti privati e industriali. Con scarico della trazione e labbro di tenuta integrato, testati a norma DIN EN 62444. Classe di protezione IP68. Utilizzabile nell'intervallo da -20°C a +65°C.

IP 68 Pg

PA Poliammide

Dati anagrafici

Codice articolo	2024284
Tipo	V-TEC L PG7 LGR
Sigla 1	Pressacavo
Sigla 2	con filetto lungo
Produttore	OBO
Dimensione	PG7
Colore	grigio chiaro; RAL 7035
Materiale	Poliammide
Unità VK più piccola	50
Unità	Pezzo
Peso	0,41 kg
Unità di peso	kg/100 Pz.

Scheda tecnica

Pressacavo, filettatura PG lunga, grigio chiaro

Codice articolo: 2024284

Misure

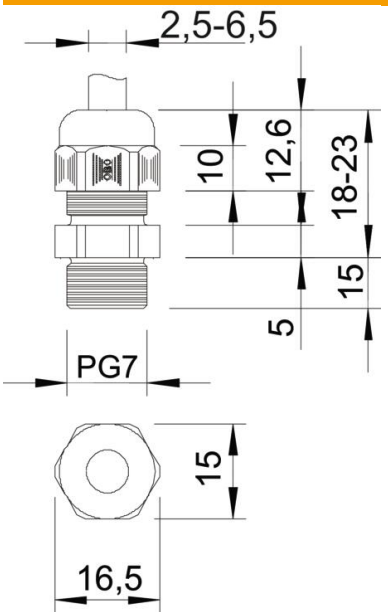

Dimensione e	16,5 mm
Dimensione L max.	23 mm
Dimensione L min.	18 mm
Dimensione L1	15 mm
Dimensione L2	5 mm
Dimensione L3	12,6 mm

Dati tecnici

Tipo di guarnizione	Anello di tenuta
Versione	dritto
Protezione antiriflesso	no
Area di tenuta D max	6,5 mm
Area di tenuta D min.	2,5 mm
antiesplosione	no
Pressacavo per cavo piatto	no
Per zone esplosive	senza
per zone con gas esplosivi	senza
per zone con polveri esplosive	senza
Filettatura	Pg 7
Tipo filettatura	Pg
Lunghezza filettatura	15 mm
Dimensioni nominali filettatura	7
Passo filettatura	1,5 mm
Rinforzato con fibre di vetro	no
Priva di alogeni	sì
Momento torcente instabile	1,67 Nm
Guarnizione multiforo	no
Con controdado	no
Resistente agli urti	no
Apertura chiave	15
Grado di protezione	IP68
Dimensione chiave	16,5 mm
Collegamento a vite divisibile	no
Range di temperatura di esercizio max	65 °C

Scheda tecnica

Pressacavo, filettatura PG lunga, grigio chiaro

Codice articolo: 2024284

Dati tecnici

Range di temperatura di esercizio min.	-20 °C
Fissacavo e protezione antitorsione D2 max	6,5 mm
Fissacavo e protezione antitorsione D2 min.	3 mm
Possibilità di scarico di trazione	sì