Scheda tecnica

Pressacavo conico, filettatura PG, nessuna guarnizione a striscia, nichelato
Art. n. 2082292

Pressacavo con adattatore esagonale, forma C4 secondo DIN 46320 con raccordo filettato PG secondo DIN 40430.
Anelli di pressione in acciaio, zincato galvanicamente e passivato trasparente.
Anello di tenuta in NR/SBR.
Grado di protezione: con anello di tenuta per raccordo filettato IP65, senza anello di tenuta per raccordo filettato IP 54.
Con guarnizione interna singola, con diametro interno minore.
* Prezzo secondo quotazione DEL.

CE IP 54 IP 65 Pg CuZn 37

CuZn	ottone
N	nichelato

Dati anagrafici

Art.-N.	2082292
Tipo	163 MS PG29
Sigla 1	Passacavo
Dimensione	PG29
Materiale	Ottone
Abbreviazione materiale	CuZn
Super-ficie	nichelato
Acronimo superficie	N
Unità di vendita minima	10 Pezzi
Peso	8,21 kg/100 Pz.

Dati tecnici

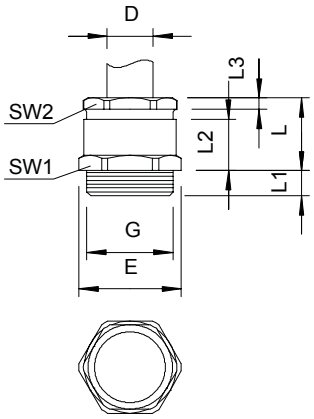

Dimensione E	43,50 mm
Dimensione L	24,00 mm
Dimensione L max.	24,00 mm
Dimensione L1	8,00 mm
Dimensione L2	16,50 mm
Dimensione L3	4,00 mm
SW 1	40,00 mm
SW 2	37,00 mm
Tipo di guarnizione	Anello di tenuta
Protezione antiriflesso	□
Tenuta D	24,00 - 26,00 mm
antiesplosione	□
Pressacavo per cavo piatto	□
Per zone esplosive	senza
Filettatura	Pg 29
Tipo filettatura	PG
Lunghezza filettatura	8,00 mm
Rinforzato con fibre di vetro	□
Privo di alogeni	□
Guarnizione multiforo	□

Scheda tecnica

Pressacavo conico, filettatura PG, nessuna guarnizione a striscia, nichelato
Art. n. 2082292

Dati tecnici

Con controdado	□
Antiurto	□
Grado di protezione	IP54
Possibilità di scarico di trazione	□