Scheda tecnica

Collare di fissaggio, standard Siemens

Codice articolo: 1044214

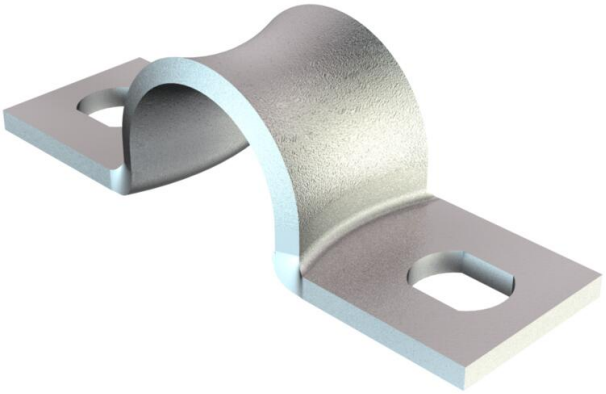

Dimensioni secondo standard Siemens SN 78550, tipo B, bordi arrotondati, particolarmente adatto all'utilizzo di cavi sensibili.

*Dimensione da 3 a 10 non adatto per sparachiodi a gas.

St Acciaio

GTP zincato galvanicamente, passivato trasparente

Dati anagrafici

Codice articolo	1044214
Tipo	WN 7855 B 12
Sigla 1	Collare di fissaggio
Sigla 2	con asola doppia
Produttore	OBO
Dimensione	12mm
Materiale	Acciaio
Super- ficie Norma per superfici	zincato galvanicamente, passivato trasparente
Unità VK più piccola	100
Unità	Pezzo
Peso	0,675 kg
Unità di peso	kg/100 Pz.
Impronta CO2 (GWP) dalla culla al cancello	0,015 kg COe / 1 Pezzo

Scheda tecnica

Collare di fissaggio, standard Siemens

Codice articolo: 1044214

Misure

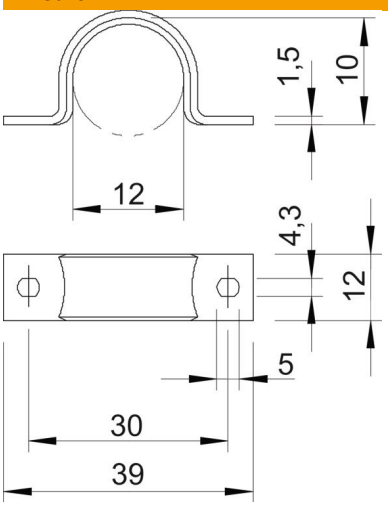

Lunghezza	39 mm
Larghezza	12 mm
Altezza	10 mm
Dimensione A	39 mm
Dimensione B	30 mm
Dimensione b	12 mm
Dimensione D	12 mm
Dimensione d	4,3 mm
Dimensione e	5 mm
Dimensione H	10 mm
Dimensione L	39 mm
Dimensione t	1,5 mm

Dati tecnici

Distanza dalla parete	no
Numero dei cavi/tubi	1
Versione	a due linguette
Tipo di fissaggio	Foro filettato
per diametro	12
Adatto in zona protezione antincendio	no
Priva di alogeni	sì
Plastificato	no
Dimensioni foro	4,3 x 5 mm
Spessore materiale	1,5 mm
Diametro nominale	12 mm
Resistenti ai raggi UV	sì