Scheda tecnica

Rondella A4

Codice articolo: 3402322

Conforme a DIN 125 A.

CE

A4 Acciaio, inox

2B non trattato, ulteriore trattamento

Dati anagrafici

Codice articolo	3402322
Tipo	WS M10 D20 A4
Sigla 1	Rondella
Produttore	OBO
Dimensione	M10
Materiale	Acciaio, inox
Super- ficie Norma per superfici	non trattato, ulteriore trattamento
Unità VK più piccola	100
Unità	Pezzo
Peso	0,408 kg
Unità di peso	kg/100 Pz.
Impronta CO2 (GWP) dalla culla al cancello	0,0176 kg COe / 1 Pezzo

Misure

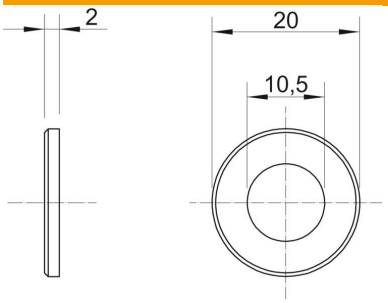

Dimensione d	10,5 mm
Dimensione d min.	20 mm
Dimensione h	2 mm

Scheda tecnica

Rondella A4

Codice articolo: 3402322

Dati tecnici

Filettatura	M10
Diametro interno	10,5 mm
Diametro foro	10,5 mm
Spessore materiale	2 mm
Con dentatura	no
Forma del foro	tondo