Scheda tecnica

Rondella

Codice articolo: 3402126

Conforme a DIN 125 A.

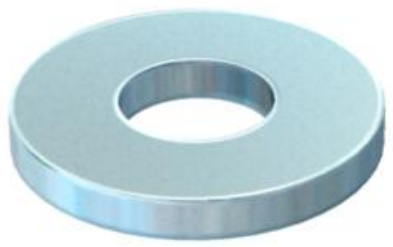

St	Acciaio
G	zincato galvanicamente

Dati anagrafici

Codice articolo	3402126
Tipo	WS M12 D24 G
Sigla 1	Rondella
Produttore	OBO
Dimensione	M12
Materiale	Acciaio
Super- ficie	zincato galvanicamente
Norma per superfici	EN ISO 19598 / EN ISO 4042
Unità VK più piccola	100
Unità	Pezzo
Peso	0,57 kg
Unità di peso	kg/100 Pz.
Impronta CO (GWP) dalla culla al cancello	0,0158 kg COe / 1 Pezzo

Misure

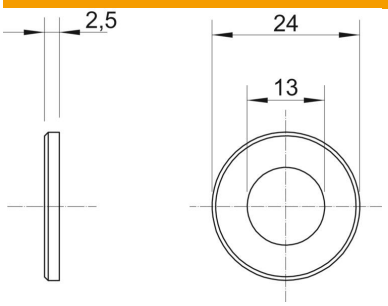

Spessore lamiera	0,1 in
Dimensione D	0,94 in
Dimensione d	0,51 in
Dimensione d	13 mm
Dimensione d min.	24 mm
Dimensione h	2,5 mm

Scheda tecnica

Rondella

Codice articolo: 3402126

Dati tecnici

Sfaccettato	no
temprato	no
Filettatura	M12
Spessore materiale	2,5 mm
Forma del foro	tondo