Scheda tecnica

Rondella

Codice articolo: 3402045

Conforme a DIN 125 A.

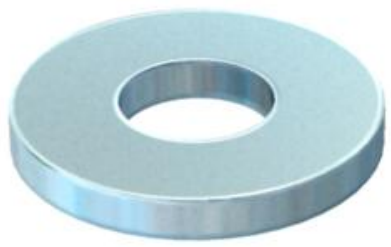

St	Acciaio
G	zincato galvanicamente

Dati anagrafici

Codice articolo	3402045
Tipo	WS M4 D09 G
Sigla 1	Rondella
Produttore	OBO
Dimensione	M4
Materiale	Acciaio
Super- ficie	zincato galvanicamente
Norma per superfici	EN ISO 19598 / EN ISO 4042
Unità VK più piccola	100
Unità	Pezzo
Peso	0,031 kg
Unità di peso	kg/100 Pz.
Impronta CO (GWP) dalla culla al cancello	0,0014 kg COe / 1 Pezzo

Misure

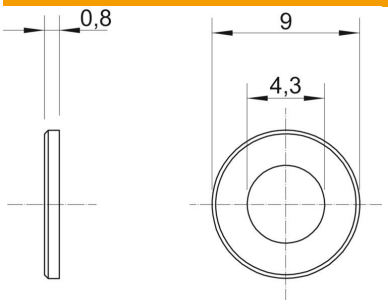

Dimensione d	4,3 mm
Dimensione d min.	9 mm
Dimensione h	0,8 mm

Scheda tecnica

Rondella

Codice articolo: 3402045

Dati tecnici

Sfaccettato	no
temprato	no
Filettatura	M4
Spessore materiale	0,8 mm
Forma del foro	tondo