Scheda tecnica

Controcoppa, metallo, universale, DD

Codice articolo: 1199889



Controcoppa metallica, per staffa reggicavo. Lìarticolo è il medesimo per tutti i tipi di profilato.

CE UK CA F N H U W

St	Acciaio
DD	Zincatura Double Dip, zinco/alluminio

Dati anagrafici

Codice articolo	1199889
Tipo	2058FW M 34 DD
Sigla 1	Controcoppa metallo
Produttore	OBO
Dimensione	28-34mm
Materiale	Acciaio
Super- ficie	Zincatura Double Dip, zinco/alluminio
Norma per superfici	DIN EN 10346
Unità VK più piccola	100
Unità	Pezzo
Peso	2,16 kg
Unità di peso	kg/100 pz.
Impronta CO2 (GWP) dalla culla al cancello	0,0641 kg CO2e / 1 Pezzo

Scheda tecnica

Controcoppa, metallo, universale, DD

Codice articolo: 1199889

Misure



Dimensione B	40 mm
Dimensione H	13,5 mm
Dimensione L	35 mm

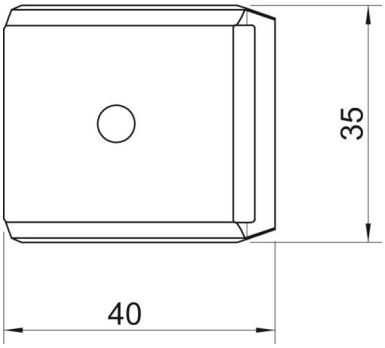

Dati tecnici

Versione controcoppa/collari	Controcoppa
Adatto per max. Diametro cavo	34 mm
Priva di alogeni	sì
Conformità ROHS	sì
Capacità D max	34 mm
Capacità D min.	28 mm