Scheda tecnica

Manicotto in acciaio verniciato a polvere, colore nero, senza filettatura
Codice articolo: 2046586

Accessorio: manicotto ad innesto per il collegamento tra tubi per cavi elettrici.

Con parete interna senza sbavature.



E30 E90

St Acciaio

PE50 PES50 - poliestere/epossido

Dati anagrafici

Codice articolo	2046586
Tipo	SV40W SW
Sigla 1	Manicotto di giunzione
Sigla 2	senza filettatura
Produttore	OBO
Dimensione	Ø40mm
Colore	nero; RAL 9005
Materiale	Acciaio
Super- ficie Norma per superfici	PES50 - poliestere / epossido
Unità VK più piccola	25
Unità	Pezzo
Peso	13,2 kg
Unità di peso	kg/100 pz.
Impronta CO2 (GWP) dalla culla al cancello	0,2856 kg CO2e / 1 Pezzo

Scheda tecnica

Manicotto in acciaio verniciato a polvere, colore nero, senza filettatura

Codice articolo: 2046586

Misure

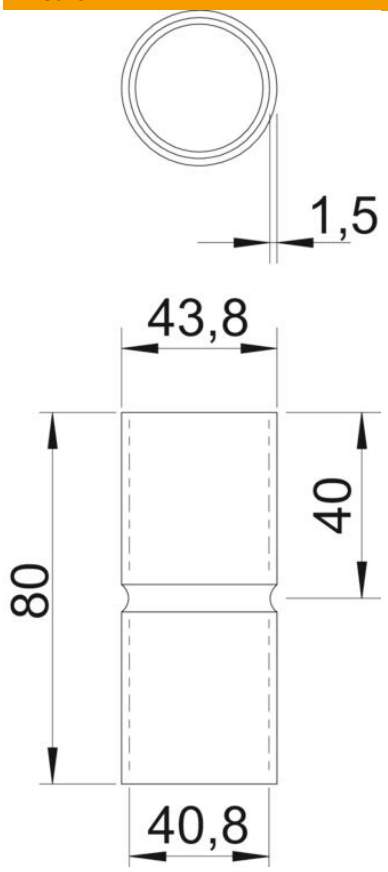

Lunghezza	80 mm
Dimensione D	43,8 mm
Dimensione d	40,8 mm
Dimensione L	80 mm
Dimensione l	40 mm
Dimensione m (mm)	M40
Dimensione t	1,5 mm

Dati tecnici

Versione	Connessione
per diametro tubo	40 mm
Dimensione	40
Priva di alogeni	sì
Con apertura di ispezione e coperchio	no
Superficie spazzolata	no
Superficie lucida	no
Conformità ROHS	sì
Range di temperatura di esercizio max	400 °C
Range di temperatura di esercizio min.	-45 °C
In due parti	no