Scheda tecnica

Curva tubo in acciaio verniciata a polvere, colore nero, ad innesto

Codice articolo: 2046830



Curva a 90°, per l'installazione elettrica secondo EN 61386-1. Superficie interna priva di residui di lavorazione.

E30 E90

St Acciaio

PE50 PES50 - poliestere/epossido

Dati anagrafici

Codice articolo	2046830
Tipo	SBN63 SW
Sigla 1	Curva a 90°
Sigla 2	senza filettatura
Produttore	OBO
Dimensione	Ø63mm
Colore	nero; RAL 9005
Materiale	Acciaio
Super- ficie Norma per superfici	PES50 - poliestere / epossido
Unità VK più piccola	3
Unità	Pezzo
Peso	174,2 kg
Unità di peso	kg/100 pz.
Impronta CO2 (GWP) dalla culla al cancello	4,7678 kg CO2e / 1 Pezzo

Scheda tecnica

Curva tubo in acciaio verniciata a polvere, colore nero, ad innesto

Codice articolo: 2046830

Misure

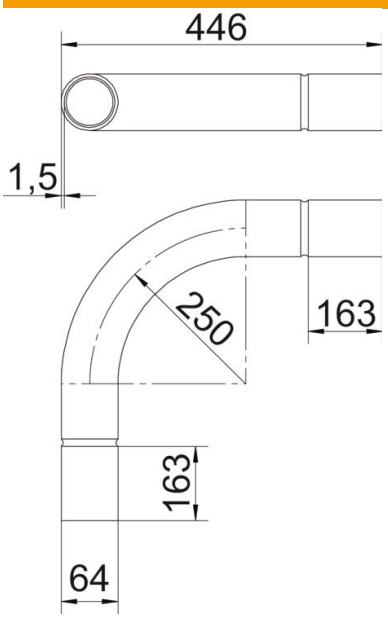

Dimensione A	163 mm
Dimensione B	446 mm
Dimensione D	67 mm
Dimensione d	64 mm
Dimensione l	90 mm
Dimensione m (mm)	M63
Dimensione R	250 mm
Dimensione t	1,5 mm

Dati tecnici

Versione	Connessione
Flessibile	no
Per diametro tubo nominale	63 mm
Priva di alogeni	no
Con apertura di ispezione e co-perchio	no
Con manicotto	sì
Superficie spazzolata	no
Superficie lucida	no
Conformità ROHS	sì
Angolo del gomito	90 °
In due parti	no