Scheda tecnica

Gaffetta Multi-Quick

Codice articolo: 2153114



Gaffetta per l'alloggiamento di tubi in acciaio metrici e PG, tubi isolanti leggeri/ pesanti e tubi plastici della serie Quick. Range di serraggio variabile. Possibilità di fissaggio universale su pareti e soffitti in ambienti interni ed esterni protetti. Montaggio dei tubi senza l'ausilio di attrezzi. Possibilità di montaggio anche con gaffette OBO Quick o starQuick.

PA Poliammide

Dati anagrafici

Codice articolo	2153114
Tipo	M-Quick 18-22LGR
Sigla 1	Gaffetta Multi-Quick
Produttore	OBO
Dimensione	18,5-22,5mm
Colore	grigio chiaro; RAL 7035
Materiale	Poliammide
Unità VK più piccola	100
Unità	Pezzo
Peso	0,76 kg
Unità di peso	kg/100 pz.
Impronta CO2 (GWP) dalla culla al cancello	0,0322 kg CO2e / 1 Pezzo

Scheda tecnica

Gaffetta Multi-Quick

Codice articolo: 2153114

Misure

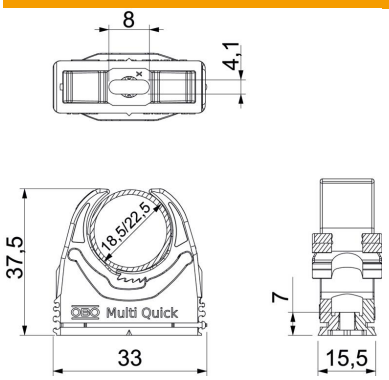

Dimensione A	33 mm
Dimensione B	15,5 mm
Dimensione e	8 mm
Dimensione F	4,1 mm
Dimensione h	7 mm
Dimensione H	37,5 mm

Dati tecnici

Seriabile	sì
Numero dei cavi/tubi	1
Valore forza di estrazione	50 N
Tipo di fissaggio	Foro filettato
tagliafiamma	secondo VDE 0471/DIN 695 parte 2-1, temperatura di prova 650 °C
chiuso	no
Priva di alogeni	sì
Con inserto	no
Sistema di bloccaggio	sì
Montaggio	Durchgangsloch, auf M6 Gewinde aufschraubbar
Capacità D max	22,5 mm
Capacità D min.	18,5 mm
Resistenti ai raggi UV	no