Scheda tecnica

Cappuccio protettivo, catarifrangente

Codice articolo: 5018014



- da applicare su conduttore tondo o piatto
- marcatura evidente e riflettente
- per la protezione contro gli infortuni durante la fase di cantiere

PE Polietilene

Dati anagrafici

Codice articolo	5018014
Tipo	ProtectionBall
Sigla 1	Cappuccio protettivo
Sigla 2	per conduttore tondo e piatto
Produttore	OBO
Dimensione	50mm
Colore	arancio; RAL 2003
Materiale	Polietilene
Unità VK più piccola	25
Unità	Pezzo
Peso	2,05 kg
Unità di peso	kg/100 pz.
Impronta CO2 (GWP) dalla culla al cancello	0,069 kg CO2e / 1 Pezzo

Scheda tecnica

Cappuccio protettivo, catarifrangente

Codice articolo: 5018014

Misure

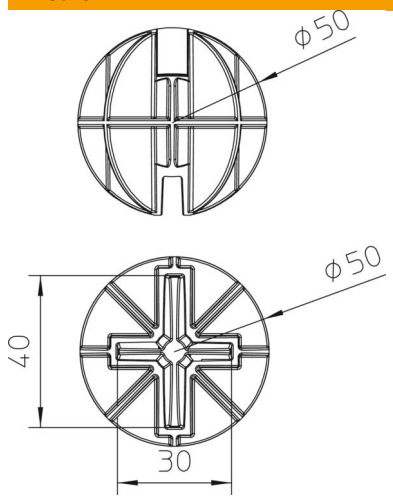

Dati tecnici

Tipo di accessorio	Cappuccio di copertura
Accoppiamento	RD 8-10/ FL 25/ 30/ 40 mm
Conformità ROHS	sì