Scheda tecnica

Supporto centrale per passerella a filo FS

Codice articolo: 6015239



Sospensione centrale, con doppia piastra, per passerelle grigliate.
Effettuare una disposizione bilanciata dei cavi. Con l'utilizzo di un aggancio centrale la larghezza massima consigliata delle passerelle grigliate è di 200 mm.

St	Acciaio
FS	zincato in continuo

Dati anagrafici

Codice articolo	6015239
Tipo	GMA M8 FS
Sigla 1	Sospensione centrale
Sigla 2	per asta filettata M8
Produttore	OBO
Dimensione	60x40
Colore	zinco
Materiale	Acciaio
Super- ficie	zincato in continuo
Norma per superfici	DIN EN 10346
Unità VK più piccola	25
Unità	Pezzo
Peso	7,27 kg
Unità di peso	kg/100 pz.
Impronta CO2 (GWP) dalla culla al cancello	0,2201 kg CO2e / 1 Pezzo

Scheda tecnica

Supporto centrale per passerella a filo FS

Codice articolo: 6015239

Misure

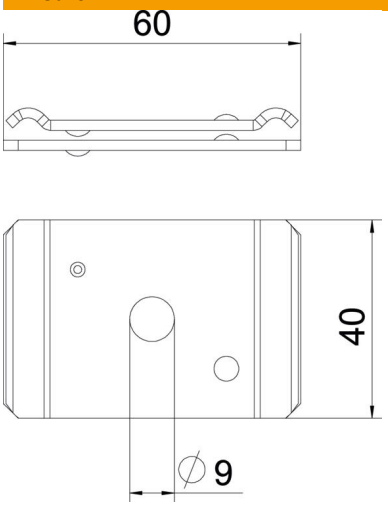

Lunghezza	65 mm
Larghezza	40 mm
Altezza	10,1 mm

Dati tecnici

Versione	agganciato
Mantenimento funzionale	no
Adatto per passerelle grigliate	sì
Adatto per passerelle portacavi	no
Adatto per passerelle	no
Diametro foro	9 mm
Conformità ROHS	sì
Regolabile	no