Scheda tecnica

Set connettori lineari Magic FS

Codice articolo: 6068924

Set di connettori lineari con fissaggio rapido per il collegamento senza viti di canaline forate con altezza laterale pari a 60 mm.
Il set di giunti può essere impiegato per la realizzazione di ampi raggi di curvatura e come giunto di dilatazione.

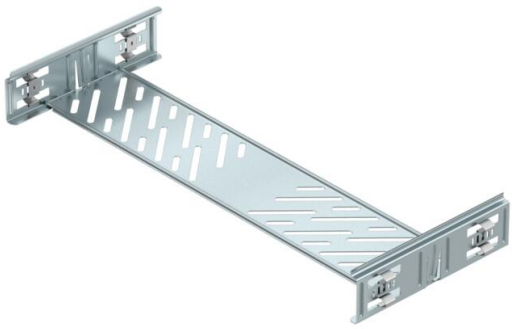

St	Acciaio
FS	zincato in continuo

Dati anagrafici

Codice articolo	6068924
Tipo	KTSMV 650 FS
Sigla 1	Set connettori lineari
Sigla 2	per passerella Magic
Produttore	OBO
Dimensione	60x500x200
Colore	zinco
Materiale	Acciaio
Super- ficie	zincato in continuo
Norma per superfici	DIN EN 10346
Unità VK più piccola	1
Unità	Pezzo
Peso	57,4 kg
Unità di peso	kg/100 pz.
Impronta CO2 (GWP) dalla culla al cancello	2,3367 kg CO2e / 1 Pezzo

Scheda tecnica

Set connettori lineari Magic FS

Codice articolo: 6068924

Misure

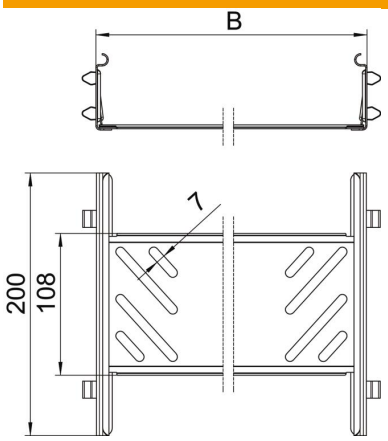

Dimensioni	60x500
Lunghezza	200 mm
Larghezza	500 mm
Larghezza	20 in
Altezza	60 mm
Altezza	2 in
Spessore lamiera	1 mm
Dimensione B	500 mm

Dati tecnici

Versione	Giunzioni lineari
Mantenimento funzionale	no
Adatto per passerelle grigliate	no
Adatto per passerelle portacavi	no
Adatto per passerelle	sì
Adatto per sistemi portacavi con altezza pari a	60 mm
Giunto snodato orizzontale	no
Giunto snodato verticale	no
Conformità ROHS	sì
Acciaio inossidabile, decapato	no
Tipo di collegamento	connettore senza viti