Scheda tecnica

Coperchio VHF, per unità di protezione, per incasso dispositivo di protezione
Codice articolo: 6109867



Coperchio per Kit copertura e staffa di supporto (tipo VHF-AE4TE), fino a 4 moduli DIN.
Cover plate for the VHF power supply units for the installation of a cover above protection unit (type VHF-AE4TE). Maximum equipment corresponds to four units.

CE

PVC Polivinilcloruro

Dati anagrafici

Codice articolo	6109867
Tipo	VHF-P6
Sigla 1	Coperchio
Sigla 2	unità di protezione
Produttore	OBO
Dimensione	160x105mm
Colore	giallo; RAL 1021
Materiale	Polivinilcloruro
Unità VK più piccola	1
Unità	Pezzo
Peso	4,7 kg
Unità di peso	kg/100 pz.
Impronta CO2 (GWP) dalla culla al cancello	0,213 kg CO2e / 1 Pezzo

Scheda tecnica

Coperchio VHF, per unità di protezione, per incasso dispositivo di protezione
Codice articolo: 6109867

Misure

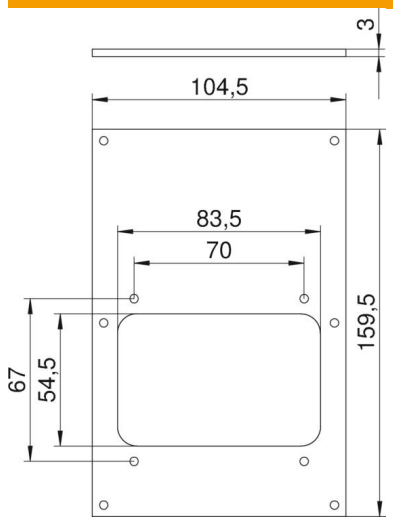

Larghezza	104,5 mm
Altezza	159,5 mm

Dati tecnici

Numero di unità	1
Forma costruttiva apertura	angolare
Tipo di fissaggio	avvitabile
Coperchio cieco	no
Priva di alogeni	no
Tecnica di installazione	Staffa di supporto
Conformità ROHS	sì
Grado di protezione	IP44