Scheda tecnica

Coperchio angolo interno, per canale tipo WDK 25025

Codice articolo: 6182062

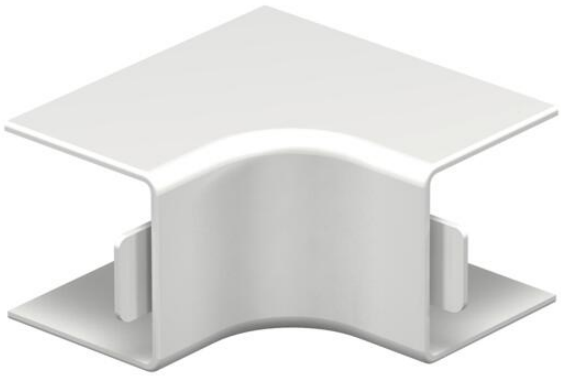

Coperchio angolo interno canali WDK.
Gli accessori sono in genere concepiti come pezzi sagomati del coperchio.

PVC Polivinilcloruro

Dati anagrafici

Codice articolo	6182062
Tipo	WDK HI25025LGR
Sigla 1	Coperchio angolo interno
Produttore	OBO
Dimensione	25x25mm
Colore	grigio chiaro; RAL 7035
Materiale	Polivinilcloruro
Unità VK più piccola	4
Unità	Pezzo
Peso	1,669 kg
Unità di peso	kg/100 pz.
Impronta CO2 (GWP) dalla culla al cancello	0,0439 kg CO2e / 1 Pezzo

Scheda tecnica

Coperchio angolo interno, per canale tipo WDK 25025

Codice articolo: 6182062

Misure

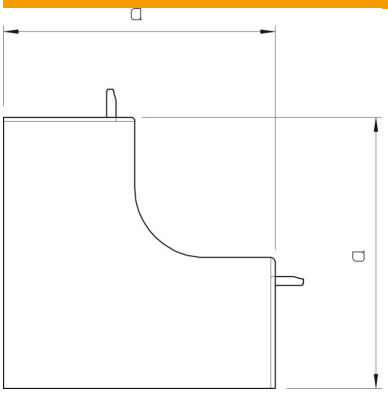

Lunghezza	50 mm
Larghezza	25 mm
Altezza	25 mm
Dimensione a	50 mm

Dati tecnici

Versione	Pezzo stampato calotta
Tipo di fissaggio	rimovibile
Mantenimento funzionale	no
Priva di alogeni	no
Conformità ROHS	sì
Grado di protezione	IP30
Pellicola protettiva	no
Grado di protezione IK-Code	IK04
Range di temperatura di esercizio max	60 °C
Range di temperatura di esercizio min.	-5 °C
Area ad angolo max	90 mm
Area ad angolo min.	90 mm