Scheda tecnica

Elemento curva regolabile 60 A4

Codice articolo: 6225488

Elemento per curva snodata con piolo saldato per l'impiego con tipi di passerelle con altezza laterale di 60 mm.



A4	Acciaio legato, INOX
2B	non trattato, ulteriore trattamento

Dati anagrafici

Codice articolo	6225488
Tipo	LGBE 660 A4
Sigla 1	Elemento curva regolabile
Sigla 2	per passerella traversini
Produttore	OBO
Dimensione	60x600
Colore	acciaio legato
Materiale	Acciaio legato, INOX 1.4401
Super- ficie Norma per superfici	non trattato, ulteriore trattamento
Unità VK più piccola	1
Unità	Pezzo
Peso	135,9 kg
Unità di peso	kg/100 pz.
Impronta CO2 (GWP) dalla culla al cancello	9,3269 kg CO2e / 1 Pezzo

Scheda tecnica

Elemento curva regolabile 60 A4

Codice articolo: 6225488

Misure

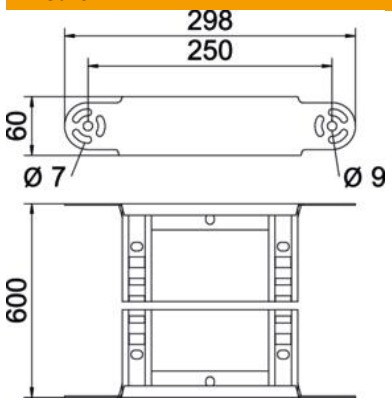

Larghezza	600 mm
Altezza	60 mm
Dimensione B	600 mm
Dimensione R	600 mm

Dati tecnici

Piegatura (angolo)	disponibile
Versione dei pioli	Profilo forato
Versione del longherone laterale	profilo piatto
Versione connettore	connettore integrato
Mantenimento funzionale	no
Deviazione di direzione	verticale, in salita/discesa
Conformità ROHS	sì
Acciaio inossidabile, decapato	no
Con cerniera	no
Foratura laterale	no
Versione a grande portata	no
Spessore longherone	1,5 mm