# Scheda tecnica

## Flangia pavimento per colonna industriale

## Codice articolo: 6290416

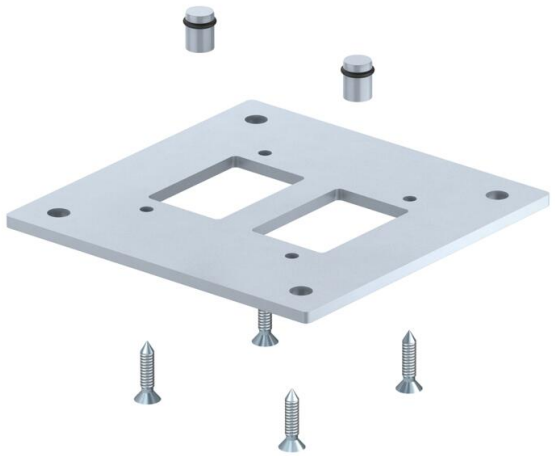

Flangia da pavimento per il fissaggio della colonna industriale ISS a pavimento. Nella fornitura sono comprese 4 viti di fissaggio per il montaggio della flangia pavimento sul profilo della colonna e 2 tappi a tenuta per la chiusura dei canali dell'aria compressa.

St Acciaio

FSK zincato a nastro / plastificato

### Dati anagrafici

| | |
|---|---|
| Codice articolo | 6290416 |
| Tipo | ISS160160BP WA |
| Sigla 1 | Flangia da pavimento |
| Sigla 2 | per colonna industriale ISS |
| Produttore | OBO |
| Dimensione | 250x250x8 |
| Colore | bianco; RAL 9006 |
| Materiale | Acciaio |
| Super- ficie | zincato a nastro / plastificato |
| Norma per superfici | DIN EN 10346 |
| Unità VK più piccola | 1 |
| Unità | Pezzo |
| Peso | 382 kg |
| Unità di peso | kg/100 pz. |
| Impronta CO2 (GWP) dalla culla al cancello | 11,7156 kg CO2e / 1 Pezzo |

# Scheda tecnica

## Flangia pavimento per colonna industriale

## Codice articolo: 6290416

### Misure

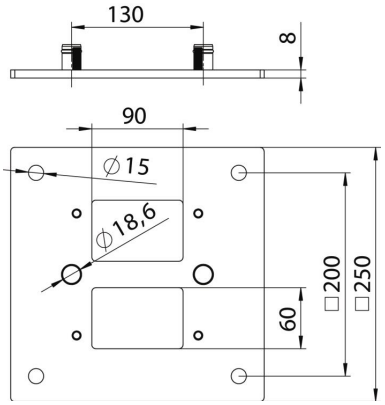


| | |
|---|---|
| Lunghezza | 250 mm |
| Larghezza | 250 mm |
| Altezza | 8 mm |

### Dati tecnici

| | |
|---|---|
| Regolabile | no |
| Priva di alogeni | sì |
| Grado di protezione | IP30 |
| Grado di protezione IK-Code | IK10 |
| Range di temperatura di esercizio max | 60 °C |
| Range di temperatura di esercizio min. | -25 °C |