Scheda tecnica

Mensola a parete e a profilato AW 15 FT

Codice articolo: 6420680



Mensola a parete e a profilato leggera con supporto saldato.
Fissaggio della mensola al profilato a U a partire dalla larghezza di 400 mm con vite a testa esagonale attraverso entrambi i longheroni del profilato. Si consiglia l'utilizzo dei distanziatori adatti.

St Acciaio

FT zincato a caldo per immersione

Dati anagrafici

Codice articolo	6420680
Tipo	AW 15 21 FT
Sigla 1	Mensola
Sigla 2	con piastra di testa saldata
Produttore	OBO
Dimensione	B210mm
Colore	zinco
Materiale	Acciaio
Super- ficie	zincato a caldo per immersione
Norma per superfici	DIN EN ISO 1461
Unità VK più piccola	1
Unità	Pezzo
Peso	24 kg
Unità di peso	kg/100 pz.
Impronta CO2 (GWP) dalla culla al cancello	0,5831 kg CO2e / 1 Pezzo

Scheda tecnica

Mensola a parete e a profilato AW 15 FT

Codice articolo: 6420680

Misure

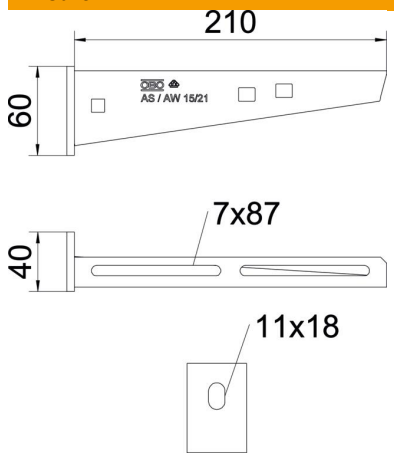

Lunghezza	40 mm
Larghezza	210 mm
Larghezza	8 in
Altezza	60 mm
Altezza	2,36 in
Dimensione A	40 mm
Dimensione B	210 mm
Dimensione H	60 mm
Dimensione W	210 mm

Dati tecnici

Versione	Mensola parete e profilato
Articolo EPD	sì
F in kN	1,5 kN
Mantenimento funzionale	sì
Diametro foro	11 mm
Conformità ROHS	sì
Acciaio inossidabile, decapato	no
Area ad angolo max	90 mm
Area ad angolo min.	90 mm

Carichi

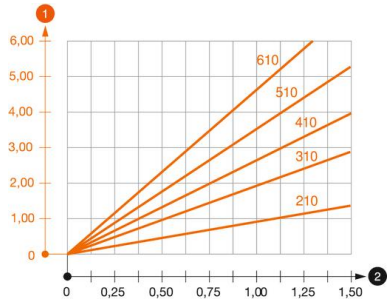

Diagramma di carico mensola tipo AW 15

1. Flessione dell'estremità della mensola con carico mensola ammissibile.
2. Carico mensola ammissibile in kN senza peso operatore

— Curva di carico con sbraccio in mm

Scheda tecnica

Mensola a parete e a profilato AW 15 FT

Codice articolo: 6420680

Parametri tassello per mensola a parete e a profilato AW 15

	Fissaggio a parete							
	Carico massimo [kN]							
	Larghezza mensola [mm]							
Tipo tassello	110	160	210	310	410	510	560	610
BZ3 10x90/0-30	1,5	1,5	1,5	1,47	1,25	1,13	0,95	0,94

Die angegebenen Werte basieren auf gerissenem Beton der Festigkeitsklasse C20/25. Die Einbaubedingungen der ETA-Zulassung (Dübel) sind zu beachten!

Valori di carico per AW 15 sul profilato di sospensione

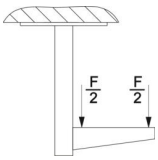

	Carico massimo F in kN			
	Lunghezza mensola in mm			
Profilato	100	200	300	400
US 3 K/ 20 - 60	1,5	1,5	1,3	1,3
US 3 K/ 70 - 120	1,5	1,5	1,3	1,3
US 5 K/ 20 - 60	1,5	1,5	1,5	1,5
US 5 K/ 70 - 120	1,5	1,5	1,4	1,5