Scheda tecnica

Unità di regolazione altezza RKNEV2

Codice articolo: 7405819



Per la regolazione in altezza delle cassette livellabili e i sistemi di canali filopavimento OKB. Il VPE o KIT è composto da 4 unità di livellamento.
The following table shows the height-adjustment ranges of the height-adjustment units for the cassettes and the OKB trunking system. The stated height-adjustment ranges refer to the top edge of the raw floor to the top edge of the floor covering.

St	Acciaio
G	zincato galvanicamente

Dati anagrafici

Codice articolo	7405819
Tipo	RK NEV2 270
Sigla 1	Unita' regolaz. altezza
Sigla 2	per cassette e OKB
Produttore	OBO
Dimensione	M8x270mm
Materiale	Acciaio
Super- ficie	zincato galvanicamente
Norma per superfici	EN ISO 19598 / EN ISO 4042
Unità VK più piccola	1
Unità	Unità di confezionamento
Peso	45,485 kg
Unità di peso	kg/100 Conf.
Impronta CO2 (GWP) dalla culla al cancello	1,3784 kg CO2e / 4 Pezzo

Scheda tecnica

Unità di regolazione altezza RKNEV2

Codice articolo: 7405819

Misure

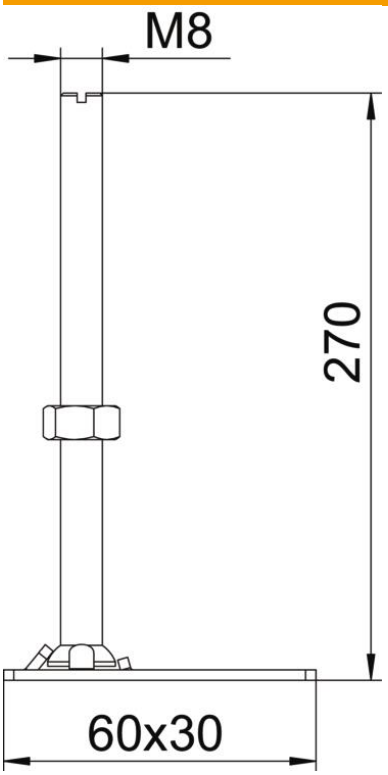

Dimensione h	270 mm

Dati tecnici

Tipo di accessorio	altro
Intervallo di livellamento max	355 mm
Intervallo di livellamento min.	300 mm
Conformità ROHS	exempt
Adatto per canali	sì
Adatto per cassette	sì
Con isolamento anticalpestio	no
Materiale della base	Metallico