Scheda tecnica

Espansione in altezza per UDHOME9

Codice articolo: 7427444

Dispositivo di regolazione in altezza per torretta a scomparsa UDHOME9.

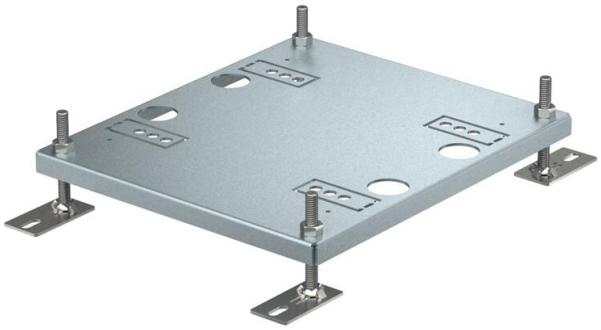

St Acciaio

FS zincato in continuo

Dati anagrafici

Codice articolo	7427444
Tipo	HE60 UDHOME9
Sigla 1	Espansione in altezza
Sigla 2	per UDHOME9
Produttore	OBO
Dimensione	245x256x15
Materiale	Acciaio
Super- ficie	zincato in continuo
Norma per superfici	DIN EN 10346
Unità VK più piccola	1
Unità	Pezzo
Peso	145,7 kg
Unità di peso	kg/100 pz.
Impronta CO2 (GWP) dalla culla al cancello	4,1366 kg CO2e / 1 Pezzo

Scheda tecnica

Espansione in altezza per UDHOME9

Codice articolo: 7427444

Misure

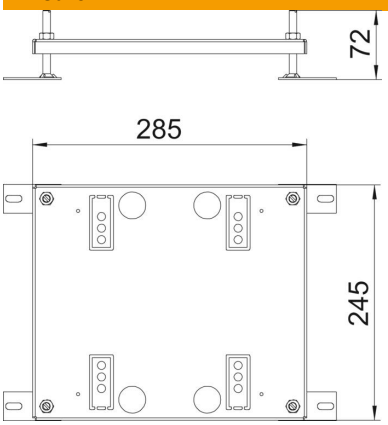

Dati tecnici

Tipo di accessorio	altro
Versione	rettangolare
Intervallo di livellamento max	60 mm
Intervallo di livellamento min.	10 mm
Conformità ROHS	exempt
Accessori	sì
Pezzo di ricambio	no