Scheda tecnica

Collare di fissaggio 604, con asola singola

Codice articolo: 1003062

Collare di fissaggio con asola singola, per cavi e tubi.

*Dimensioni 3 e 4 non idonee a sparachiodi a gas

*Dimensioni da 3 a 21 non idonee a sparabulloni

St	Acciaio
G	zincato galvanicamente

Dati anagrafici

Codice articolo	1003062
Tipo	604 6 G
Sigla 1	Collare di fissaggio
Sigla 2	con asola singola
Produttore	OBO
Dimensione	6mm
Materiale	Acciaio
Super- ficie	zincato galvanicamente
Norma per superfici	EN ISO 19598 / EN ISO 4042
Unità VK più piccola	100
Unità	Pezzo
Peso	0,099 kg
Unità di peso	kg/100 Pz.
Impronta CO2 (GWP) dalla culla al cancello	0,0034 kg COe / 1 Pezzo

Scheda tecnica

Collare di fissaggio 604, con asola singola

Codice articolo: 1003062

Misure

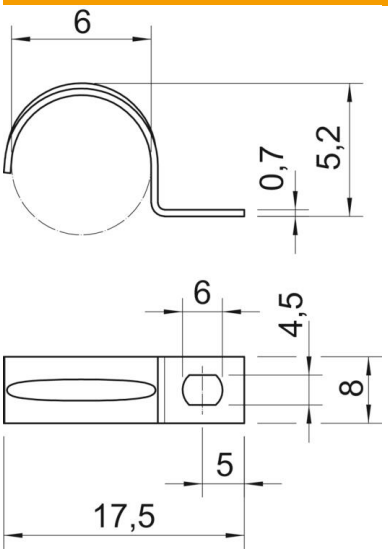

Lunghezza	17,5 mm
Larghezza	8 mm
Altezza	5,2 mm
Dimensione A	5 mm
Dimensione b	8 mm
Dimensione D	6 mm
Dimensione d	4,5 mm
Dimensione e	6 mm
Dimensione H	5,2 mm
Dimensione L	17,5 mm
Dimensione t	0,7 mm

Dati tecnici

Distanza dalla parete	no
Numero dei cavi/tubi	1
Versione	linguetta singola
Tipo di fissaggio	Foro filettato
per diametro	6
Adatto in zona protezione antincendio	no
Priva di alogeni	sì
Plastificato	no
Dimensioni foro	4,5 x 6 mm
Spessore materiale	0,7 mm
Diametro nominale	6 mm
Resistenti ai raggi UV	sì