# Scheda tecnica

## Collare di fissaggio 605, con asola doppia G

## Codice articolo: 1018604

Collare di fissaggio con asola doppia, per cavi e tubi.

*Dimensioni da 7 a 12 non adatto per dispositivo sparabulloni.

| | |
|---|---|
| St | Acciaio |
| G | zincato galvanicamente |

### Dati anagrafici

| | |
|---|---|
| Codice articolo | 1018604 |
| Tipo | 605 60 G |
| Sigla 1 | Collare di fissaggio |
| Sigla 2 | con asola doppia |
| Produttore | OBO |
| Dimensione | 60mm |
| Materiale | Acciaio |
| Super- ficie | zincato galvanicamente |
| Norma per superfici | EN ISO 19598 / EN ISO 4042 |
| Unità VK più piccola | 25 |
| Unità | Pezzo |
| Peso | 3,8 kg |
| Unità di peso | kg/100 Pz. |
| Impronta CO2 (GWP) dalla culla al cancello | 0,0693 kg COe / 1 Pezzo |

# Scheda tecnica

## Collare di fissaggio 605, con asola doppia G

## Codice articolo: 1018604

### Misure

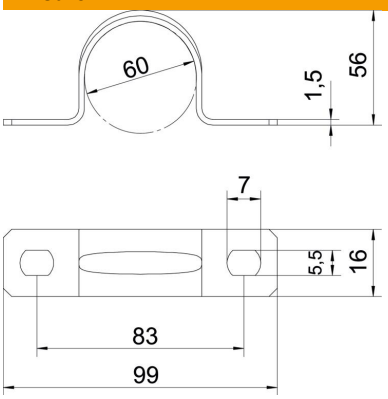


| | |
|---|---|
| Lunghezza | 99 mm |
| Larghezza | 16 mm |
| Altezza | 56 mm |
| Dimensione A | 99 mm |
| Dimensione B | 83 mm |
| Dimensione b | 16 mm |
| Dimensione D | 60 mm |
| Dimensione d | 5,5 mm |
| Dimensione e | 7 mm |
| Dimensione H | 56 mm |
| Dimensione t | 1,5 mm |

### Dati tecnici

| | |
|---|---|
| Distanza dalla parete | no |
| Numero dei cavi/tubi | 1 |
| Versione | a due linguette |
| Tipo di fissaggio | Foro filettato |
| per diametro | 60 |
| Adatto in zona protezione antincendio | no |
| Priva di alogeni | sì |
| Plastificato | no |
| Dimensioni foro | 5,5 x 7 mm |
| Spessore materiale | 1,5 mm |
| Diametro nominale | 60 mm |
| Resistenti ai raggi UV | sì |