Scheda tecnica

Profilato AML3518, scanalatura 16,5 mm, FS, asolato

Codice articolo: 1112735

Profilato C centrale per la posa dei cavi, in unione con la staffa reggicavo con base a testa di martello. Utilizzabile anche come supporto di sospensione per sistemi di passerelle portacavi.

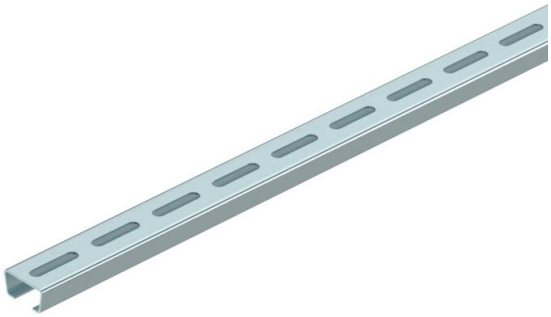

16,5 H E30 E90

St Acciaio

FS zincato in continuo

Dati anagrafici

Codice articolo	1112735
Tipo	AMS3518P1000FS
Sigla 1	Profilato a C
Sigla 2	asolato, scalanatura 16,5mm
Produttore	OBO
Dimensione	1000x35x18
Materiale	Acciaio
Super- ficie	zincato in continuo
Norma per superfici	DIN EN 10346
Unità VK più piccola	1
Unità	Metro
Peso	115 kg
Unità di peso	kg/100 m
Impronta CO2 (GWP) dalla culla al cancello	2,7435 kg CO2e / 1 Metro

Scheda tecnica

Profilato AML3518, scanalatura 16,5 mm, FS, asolato

Codice articolo: 1112735

Misure

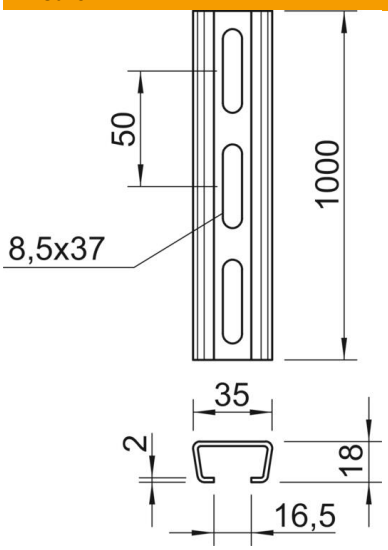

Lunghezza	1.000 mm
Larghezza	35 mm
Altezza	18 mm
Dimensione L	1.000 mm

Dati tecnici

Separabile	no
Tipo della foratura	Forato sul retro
Versione	Profilo semplice
Distanza da centro foro	50 mm
Mantenimento funzionale	sì
Spessore materiale	2 mm
Con foratura	sì
Con dentatura	no
Forma del profilato	Profilato a C
Conformità ROHS	sì
Larghezza asola	16,5 mm
Valore statico A	1,01 cm^2
Valore statico Iy	0,44 cm^4
Valore statico Iz	1,84 cm^4
Valore statico Wy	0,42 cm^3
Valore statico Wz	1,05 cm^3