Scheda tecnica

Profilato MS4141, scanalatura 22 mm, FT, asolato

Codice articolo: 1122525

Profilati a C pesanti per l'installazione individuale di costruzioni portanti come ad es. canaline o come mensole per quadri di comando. Utilizzabile anche per la posa dei cavi in unione con staffe reggicavo con base a U.

U 22 E30 E90

St Acciaio

FT zincato a caldo per immersione

Dati anagrafici

Codice articolo	1122525
Tipo	MS4141P0400FT
Sigla 1	Profilato a C
Sigla 2	asolato, scalanatura 22mm
Produttore	OBO
Dimensione	400x41x41
Materiale	Acciaio
Super- ficie	zincato a caldo per immersione
Norma per superfici	DIN EN ISO 1461
Unità VK più piccola	1
Unità	Pezzo
Peso	104,7 kg
Unità di peso	kg/100 pz.
Impronta CO2 (GWP) dalla culla al cancello	2,3035 kg CO2e / 1 Pezzo

Scheda tecnica

Profilato MS4141, scanalatura 22 mm, FT, asolato

Codice articolo: 1122525

Misure

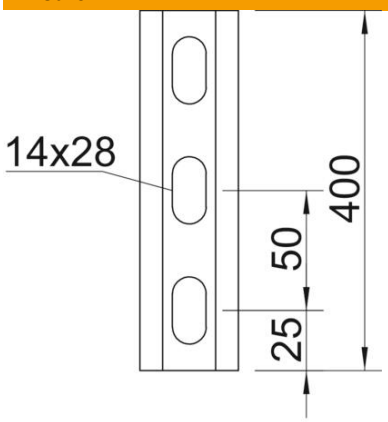

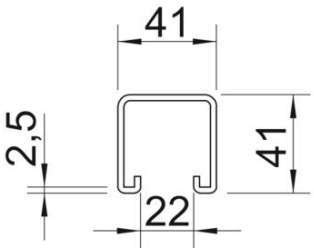

Lunghezza	400 mm
Larghezza	41 mm
Altezza	41 mm
Dimensione L	400 mm

Dati tecnici

Separabile	no
Tipo della foratura	Forato sul retro
Versione	Profilo semplice
Distanza da centro foro	50 mm
Mantenimento funzionale	sì
Dimensioni foro	14x28
Spessore materiale	2,5 mm
Con foratura	sì
Con dentatura	sì
Forma del profilato	Profilato a C
Conformità ROHS	sì
Larghezza asola	22 mm
Valore statico A	2,97 cm^2
Valore statico Iy	6,05 cm^4
Valore statico Iz	9,01 cm^4
Valore statico Wy	2,91 cm^3
Valore statico Wz	4,4 cm^3