# Scheda tecnica

## Profilato MS4141, scanalatura 22 mm, FT, asolato

## Codice articolo: 1122657

Profilati a C pesanti per l'installazione individuale di costruzioni portanti come ad es. canaline o come mensole per quadri di comando. Utilizzabile anche per la posa dei cavi in unione con staffe reggicavo con base a U.

22 E30 E90

St Acciaio

FT zincato a caldo per immersione

### Dati anagrafici

| | |
|---|---|
| Codice articolo | 1122657 |
| Tipo | MS4141P6000FT |
| Sigla 1 | Profilato a C |
| Sigla 2 | asolato, scalanatura 22mm |
| Produttore | OBO |
| Dimensione | 6000x41x41 |
| Materiale | Acciaio |
| Super- ficie | zincato a caldo per immersione |
| Norma per superfici | DIN EN ISO 1461 |
| Unità VK più piccola | 6 |
| Unità | Metro |
| Peso | 260,67 kg |
| Unità di peso | kg/100 m |
| Impronta CO2 (GWP) dalla culla al cancello | 5,3545 kg CO2e / 1 Metro |

# Scheda tecnica

## Profilato MS4141, scanalatura 22 mm, FT, asolato

## Codice articolo: 1122657

### Misure

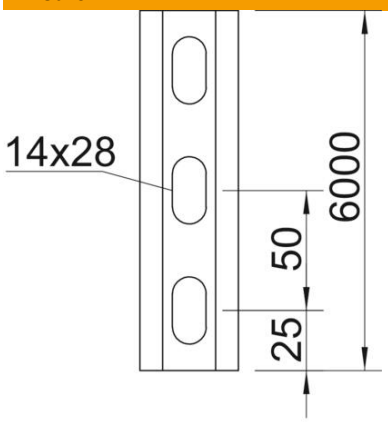


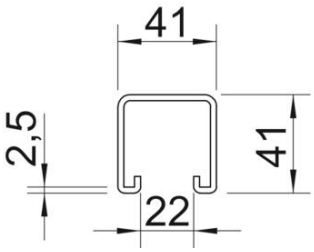


| | |
|---|---|
| Lunghezza | 6.000 mm |
| Larghezza | 41 mm |
| Altezza | 41 mm |
| Dimensione L | 6.000 mm |

### Dati tecnici

| | |
|---|---|
| Separabile | no |
| Tipo della foratura | Forato sul retro |
| Versione | Profilo semplice |
| Distanza da centro foro | 50 mm |
| Mantenimento funzionale | sì |
| Dimensioni foro | 14x28 |
| Spessore materiale | 2,5 mm |
| Con foratura | sì |
| Con dentatura | sì |
| Forma del profilato | Profilato a C |
| Conformità ROHS | sì |
| Larghezza asola | 22 mm |
| Valore statico A | 2,97 $cm^2$ |
| Valore statico Iy | 6,05 $cm^4$ |
| Valore statico Iz | 9,01 $cm^4$ |
| Valore statico Wy | 2,91 $cm^3$ |
| Valore statico Wz | 4,4 $cm^3$ |