Scheda tecnica

Profilato MS4141, scanalatura 22 mm, FS, asolato

Codice articolo: 1122910

Profilati a C pesanti per l'installazione individuale di costruzioni portanti come ad es. canaline o come mensole per quadri di comando. Utilizzabile anche per la posa dei cavi in unione con staffe reggicavo con base a U.

U 22 E30 E90

St Acciaio

FS zincato in continuo

Dati anagrafici

Codice articolo	1122910
Tipo	MS4141P3000FS
Sigla 1	Profilato a C
Sigla 2	asolato, scalanatura 22mm
Produttore	OBO
Dimensione	3000x41x41
Materiale	Acciaio
Super- ficie	zincato in continuo
Norma per superfici	DIN EN 10346
Unità VK più piccola	3
Unità	Metro
Peso	247,5 kg
Unità di peso	kg/100 m
Impronta CO2 (GWP) dalla culla al cancello	5,8908 kg COe / 1 Metro

Scheda tecnica

Profilato MS4141, scanalatura 22 mm, FS, asolato

Codice articolo: 1122910

Misure

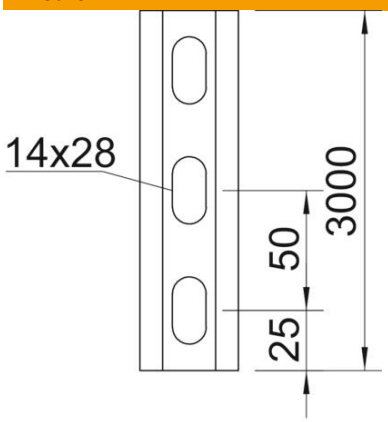

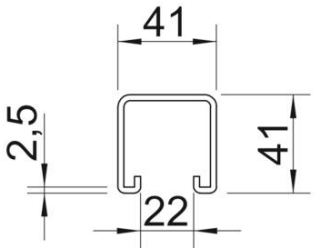

Lunghezza	3.000 mm
Larghezza	41 mm
Altezza	41 mm
Dimensione L	3.000 mm

Dati tecnici

Separabile	no
Tipo della foratura	Forato sul retro
Versione	Profilo semplice
Distanza da centro foro	50 mm
Mantenimento funzionale	sì
Dimensioni foro	14x28 mm
Spessore materiale	2,5 mm
Con foratura	sì
Con dentatura	sì
Forma del profilato	Profilato a C
Larghezza asola	22 mm
Valore statico A	2,97 cm²
Valore statico Iy	6,05 cm
Valore statico Iz	9,01 cm
Valore statico Wy	2,91 cm²
Valore statico Wz	4,4 cm²