Scheda tecnica

Collare distanziale di fissaggio 733 A2

Codice articolo: 1362992

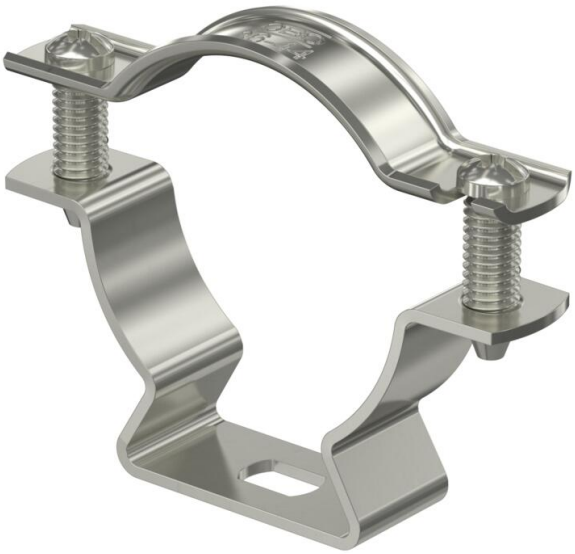

Collare distanziale per il montaggio di tubi e cavi a parete, soffitto e pavimento. Con elemento superiore incernierato.

Fissaggio tramite asola.

Testate per sistemi a mantenimento funzionale secondo DIN 4102 parte 12 (Resistenza al fuoco dei sistemi di cablaggio elettrico necessari per mantenere l`integrità del circuito), classe di riferimento da E30 a E90.

E30 E60 E90

A2 Acciaio legato, INOX 1.4301

Dati anagrafici

Codice articolo	1362992
Tipo	ASL 733 44 A2
Sigla 1	Collare distanziatore
Sigla 2	con asola
Produttore	OBO
Dimensione	36-44mm
Materiale	Acciaio, INOX 1.4301
Unità VK più piccola	20
Unità	Pezzo
Peso	4,17 kg
Unità di peso	kg/100 Pz.
Impronta CO (GWP) dalla culla al cancello	0,2906 kg COe / 1 Pezzo

Scheda tecnica

Collare distanziale di fissaggio 733 A2

Codice articolo: 1362992

Misure

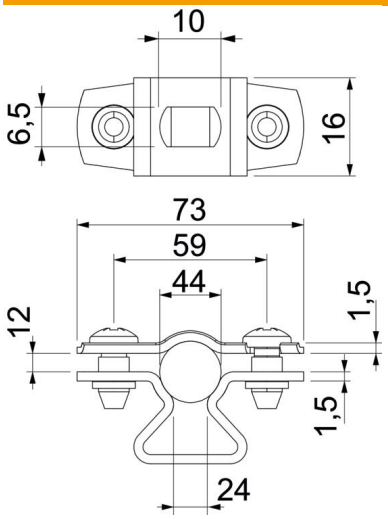

Dimensione A	73 mm
Dimensione B	59 mm
Dimensione b	16 mm
Dimensione d max.	44 mm
Dimensione d min.	36 mm
Dimensione L	10 mm
Dimensione s	24 mm
Dimensione t1 (mm)	1,5
Dimensione t2 (mm)	1,5
Dimensione x	12 mm

Dati tecnici

Distanza dalla parete	sì
Numero dei cavi/tubi	1
Versione	chiuso
per diametro	36 - 44
Adatto in zona protezione antin-cendio	sì
Priva di alogeni	sì
Plastificato	no
Spessore materiale	1,5 mm
Capacità D max	44 mm
Capacità D min.	36 mm
Resistenti ai raggi UV	sì