Scheda tecnica

Morsetto di fissaggio per funi A4

Codice articolo: 1404292

Tendifilo per fune 4-9mm 19-28mm. Con vite V4A M4x14.

CE

A4 Acciaio legato, INOX 1.4571

2B non trattato, ulteriore trattamento

Dati anagrafici

Codice articolo	1404292
Tipo	1020 18-28 A4
Sigla 1	Clip tensionamento
Sigla 2	per cavo 4-9 mm
Produttore	OBO
Dimensione	19-28mm
Materiale	Acciaio legato, INOX 1.4571
Super- ficie Norma per superfici	non trattato, ulteriore trattamento
Unità VK più piccola	50
Unità	Pezzo
Peso	2 kg
Unità di peso	kg/100 Pz.
Impronta CO (GWP) dalla culla al cancello	0,1256 kg COe / 1 Pezzo

Scheda tecnica

Morsetto di fissaggio per funi A4

Codice articolo: 1404292

Misure

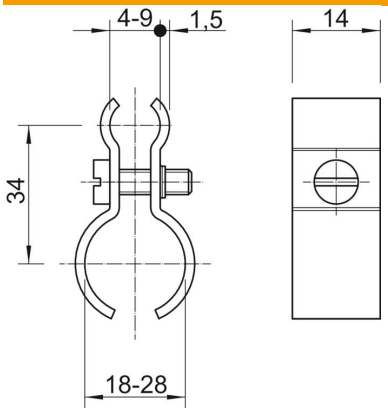

Dimensione A	34 mm

Dati tecnici

Numero dei cavi/tubi	1
Versione	non isolata
Vite	M4x14