Scheda tecnica

Scatola di derivazione cavi T 60, tenuta a innesto, morsettiera, resina colata
Codice articolo: 2010007

Kit composto da scatola di derivazione T 60 con morsettiera, resina colata e un paio di guanti monouso. Resina colata bicomponente in sacchetto di miscelazione per la protezione delle installazioni elettriche contro l'umidità secondo la classe di protezione IP 68 e contro le sollecitazioni meccaniche.
La resina colata ha una temperatura di indurimento bassa e una temperatura di lavorazione di 0-35 °C. La quantità di resina colata contenuta corrisponde al volume della cassetta.

Il tempo di lavorazione della resina colata è di 40 minuti a 5 °C, ma scende a 20 minuti, ad esempio, a 35 °C.
In caso di conservazione in sacco di alluminio a una temperatura ambiente tra 15 e 30 °C, la resina colata ha una durata di conservazione di 24 mesi.
1 x scatola di derivazione T 60
1 x morsettiera
1 x sacchetto di miscelazione resina colata
1 paio di guanti monouso

650° M25 6 mm² 7 500 V IK 08 IP 68

PP Polipropilene

Dati anagrafici

Codice articolo	2010007
Tipo	T 60 hars
Sigla 1	Scatola di derivazione
Sigla 2	morsettiera, resinata
Produttore	OBO
Dimensione	114x114x57
Colore	grigio chiaro; RAL 7035
Materiale	Polipropilene
Unità VK più piccola	1
Unità	Pezzo
Peso	64 kg
Unità di peso	kg/100 Pz.
Impronta CO2 (GWP) dalla culla al cancello	0,632 kg CO2e / 1 Pezzo

Scheda tecnica

Scatola di derivazione cavi T 60, tenuta a innesto, morsettiera, resina colata
Codice articolo: 2010007

Misure

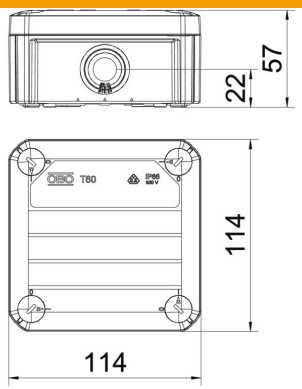

Lunghezza	114 mm
Larghezza	114 mm
Altezza	57 mm

Dati tecnici

Seriabile	sì
Numero di entrate cavi	7
Tipo di entrata cavi	Tenuta a innesto
Tipo di entrata cavi	Cavo
Tipo di passaggio nell'alloggiamento	Membrana a livelli sezionabile
Tensione nominale di isolamento Ui	500 V
equipaggiamento	senza
Coperchi	non trasparente
Fissaggio del coperchio	avvitato
Entrata dal lato posteriore	sì
Entrate cavi	7 x M25
Modello EEx	no
tagliafiamma	secondo VDE 0471/DIN 695 parte 2-1, temperatura di prova 650 °C
Forma	quadrato
Mantenimento funzionale	senza
Per zone esplosive	senza
per zone con gas esplosivi	senza
per zone con polveri esplosive	senza
Rinforzato con fibre di vetro	no
Priva di alogeni	sì
Dimensioni interne luci	100x100x48 mm
Con schermatura	no
Con coperchio	sì
Modalità di montaggio	Montaggio a soffitto / parete
Sezione nominale min.	6 mm²
Tensione nominale	500 V
Piombabile	sì
Grado di protezione	IP68
Grado di protezione IK-Code	IK08
Range di temperatura di esercizio max	60 °C
Range di temperatura di esercizio min.	-5 °C

Dati tecnici

Coperchio trasparente	no
Colabile	sì
Pasta sigillante fornita	sì
Resistente agli agenti atmosferici	no