Scheda tecnica

Curva tubo in acciaio INOX A4, ad innesto

Codice articolo: 2046760

Curva a 90°, per l'installazione elettrica secondo EN 61386-1. Superficie interna priva di residui di lavorazione.

E30 E90

A4 Acciaio legato, INOX 1.4571

2B non trattato, ulteriore trattamento

Dati anagrafici

Codice articolo	2046760
Tipo	SB16W A4
Sigla 1	Curva tubo acciaio inox
Sigla 2	senza filettatura
Produttore	OBO
Dimensione	Ø16mm
Materiale	Acciaio legato, INOX 1.4571
Super- ficie Norma per superfici	non trattato, ulteriore trattamento
Unità VK più piccola	5
Unità	Pezzo
Peso	7,2 kg
Unità di peso	kg/100 Pz.
Impronta CO2 (GWP) dalla culla al cancello	0,3979 kg COe / 1 Pezzo

Scheda tecnica

Curva tubo in acciaio INOX A4, ad innesto

Codice articolo: 2046760

Misure

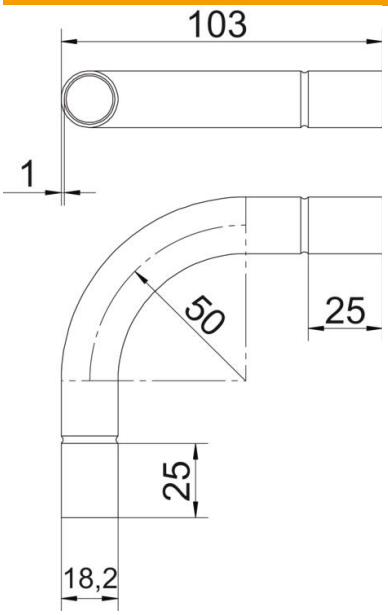

Dimensione A	25 mm
Dimensione B	103 mm
Dimensione D	18,2 mm
Dimensione d	16,2 mm
Dimensione l	25 mm
Dimensione m (mm)	M16
Dimensione R	50 mm
Dimensione t	1 mm

Dati tecnici

Versione	Connessione
Flessibile	no
Per diametro tubo nominale	16 mm
Priva di alogeni	no
Con apertura di ispezione e coperchio	no
Con manicotto	sì
Superficie spazzolata	sì
Superficie lucida	no
Range di temperatura di esercizio max	400 °C
Range di temperatura di esercizio min.	-45 °C
Angolo del gomito	90 °
In due parti	no