Scheda tecnica

Curva tubo in acciaio INOX A4, ad innesto

Codice articolo: 2046763

Curva a 90°, per l'installazione elettrica secondo EN 61386-1. Superficie interna priva di residui di lavorazione.

E30 E90

A4 Acciaio legato, INOX

2B non trattato, ulteriore trattamento

Dati anagrafici

Codice articolo	2046763
Tipo	SB32W A4
Sigla 1	Curva tubo acciaio inox
Sigla 2	senza filettatura
Produttore	OBO
Dimensione	Ø32mm
Materiale	Acciaio legato, INOX 1.4571
Super- ficie Norma per superfici	non trattato, ulteriore trattamento
Unità VK più piccola	10
Unità	Pezzo
Peso	42 kg
Unità di peso	kg/100 pz.
Impronta CO2 (GWP) dalla culla al cancello	2,4714 kg CO2e / 1 Pezzo

Scheda tecnica

Curva tubo in acciaio INOX A4, ad innesto

Codice articolo: 2046763

Misure

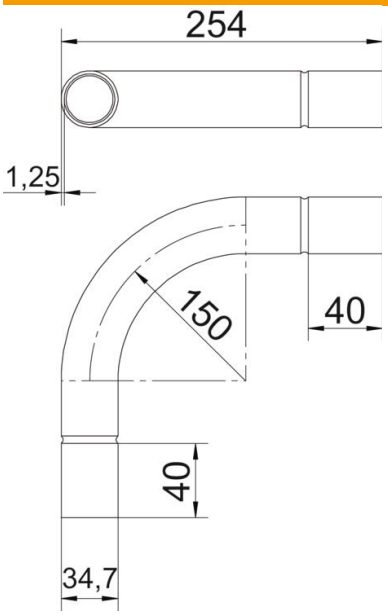

Dimensione A	40 mm
Dimensione B	254 mm
Dimensione D	34,7 mm
Dimensione d	32,2 mm
Dimensione l	35 mm
Dimensione m (mm)	M32
Dimensione R	150 mm
Dimensione t	1,25 mm

Dati tecnici

Versione	Connessione
Flessibile	no
Per diametro tubo nominale	32 mm
Priva di alogeni	no
Con apertura di ispezione e coperchio	no
Con manicotto	sì
Superficie spazzolata	sì
Superficie lucida	no
Conformità ROHS	sì
Range di temperatura di esercizio max	400 °C
Range di temperatura di esercizio min.	-45 °C
Angolo del gomito	90 °
In due parti	no