Scheda tecnica

Manicotto in acciaio zincato galvanicamente, senza filetta-tura
Codice articolo: 2046859

Manicotto di giunzione ad innesto, per il raccordo tra i tubi per l'installazione elettrica e le curve a 90°. Superficie interna priva di residui di lavorazione.

E30 E90

St Acciaio

G zincato galvanicamente

Dati anagrafici

Codice articolo	2046859
Tipo	SV50W G
Sigla 1	Manicotto di giunzione
Sigla 2	senza filettatura
Produttore	OBO
Dimensione	Ø50mm
Materiale	Acciaio
Super- ficie	zincato galvanicamente
Norma per superfici	EN ISO 19598 / EN ISO 4042
Unità VK più piccola	10
Unità	Pezzo
Peso	20 kg
Unità di peso	kg/100 pz.
Impronta CO2 (GWP) dalla culla al cancello	0,4166 kg CO2e / 1 Pezzo

Scheda tecnica

Manicotto in acciaio zincato galvanicamente, senza filettatura

Codice articolo: 2046859

Misure

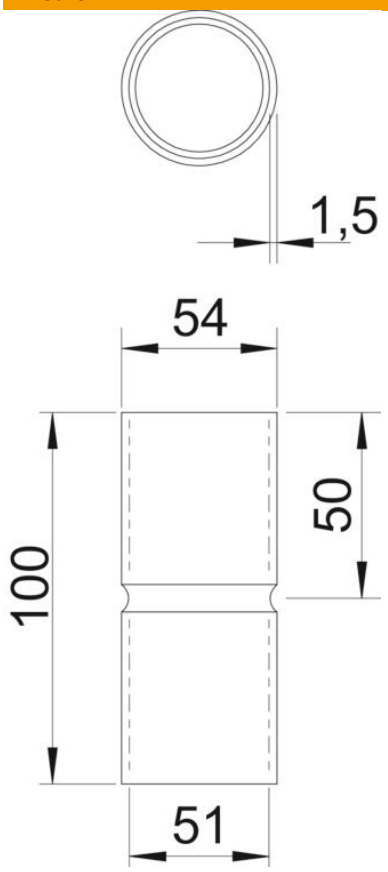

Lunghezza	100 mm
Dimensione D	54 mm
Dimensione d	51 mm
Dimensione L	100 mm
Dimensione l	50 mm
Dimensione m (mm)	M50
Dimensione t	1,5 mm

Dati tecnici

Versione	Connessione
per diametro tubo	50 mm
Dimensione	50
Priva di alogeni	sì
Con apertura di ispezione e coperchio	no
Superficie spazzolata	no
Superficie lucida	no
Conformità ROHS	sì
Range di temperatura di esercizio max	400 °C
Range di temperatura di esercizio min.	-45 °C
In due parti	no