Scheda tecnica

Controdado, filettatura PG

Codice articolo: 2091291

Controdadi secondo DIN 46320, con filettatura PG secondo DIN 40430.

CuZn 37 ottone

N nichelato

Dati anagrafici

Codice articolo	2091291
Tipo	169 MS PG29
Sigla 1	Dado di bloccaggio
Produttore	OBO
Dimensione	PG29
Materiale	ottone
Super- ficie Norma per superfici	nichelato
Unità VK più piccola	100
Unità	Pezzo
Peso	1,32 kg
Unità di peso	kg/100 Pz.
Impronta CO2 (GWP) dalla culla al cancello	0,0324 kg COe / 1 Pezzo

Scheda tecnica

Controdado, filettatura PG

Codice articolo: 2091291

Misure

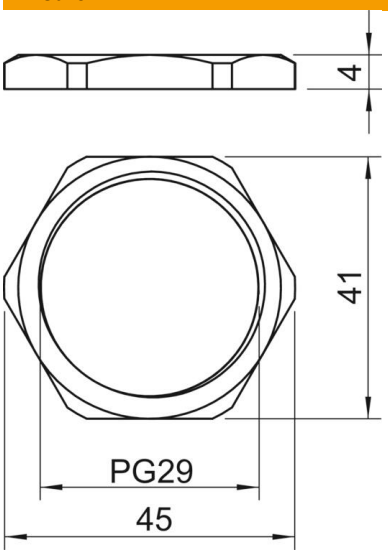

Dimensione e	45 mm
Dimensione L	4 mm

Dati tecnici

Filettatura	Pg_29
Tipo filettatura	Pg
Dimensioni nominali filettatura metrico/PG	29
Rinforzato con fibre di vetro	no
Priva di alogeni	no
Resistente agli urti	no
Apertura chiave	41