Scheda tecnica

Limitatore sovratensione ÜSM-20-230I1P+PE

Codice articolo: 5092431

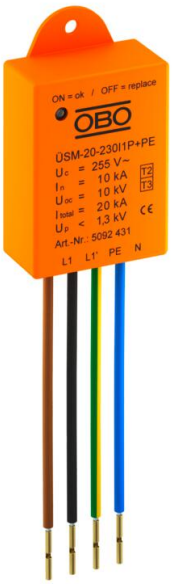

Limitatore sovratensione tipo 2+3 secondo CEI EN 61643-11 per reti 230/400V.

Adatto anche alla protezione di illuminazione LED

• con indicatore di funzionamento e disattivazione del circuito di potenza in caso di guasto dell'SPD

• dimensioni ridotte per l'impiego in morsettiera o prima del driver

• Protezione 1+NPE con 20kA massimi di capacità di scarica

• Riduzione della sovratensione sotto i 1300V o 1000V @ 5kA

• collegamento in serie o parallelo

Applicazione: cancelli, caldaie, in scatole di derivazione, ecc
Per la protezione da sovratensioni di apparecchi elettronici come per esempio luci a LED

LPZ 1→3 Type 2+3

Dati anagrafici

Codice articolo	5092431
Tipo	ÜSM-20-230I1P+PE
Sigla 1	Limitatore sovratensione ÜSM
Sigla 2	per luci LED con 1 fase
Produttore	OBO
Dimensione	230V
Unità VK più piccola	1
Unità	Pezzo
Peso	4,1 kg
Unità di peso	kg/100 Pz.
Impronta CO2 (GWP) dalla culla al cancello	0,024 kg CO2e / 1 Pezzo

Scheda tecnica

Limitatore sovratensione ÜSM-20-230I1P+PE

Codice articolo: 5092431

Misure

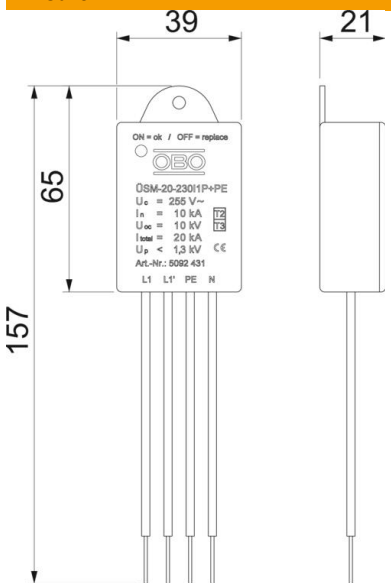

Lunghezza	155 mm
Larghezza	40 mm
Altezza	21 mm

Dati tecnici

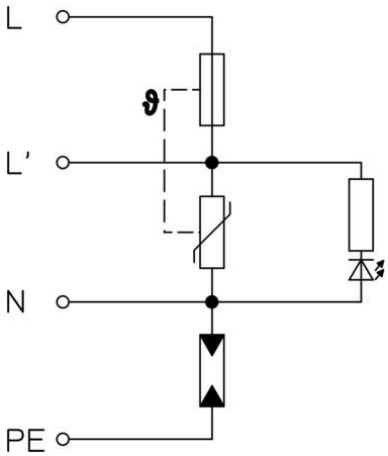

Corrente nominale di scarica (8/20 µs) [totale]	20 kA
Lunghezza cavo di collegamento	0,09 m
Tempo di reazione	<25 ns
Versione	1 polo + NPE
Versione dei poli	1+N/PE
Temperatura d'esercizio max	80 °C
Temperatura d'esercizio min.	-40 °C
Livello di protezione complessivo [L-PE]	1,5 kV
Tensione continua massima (L-N)	255 V
Tensione continua massima (N-PE)	255 V
Tensione massima continuativa AC	255 V
LPZ	1→2
Protezione massima da sovracorrente in rete	16
Massima potenza fusibile	16 A
Corrente nominale di scarica massima (8/20 µs)	20 kA
Corrente nominale di scarica massima (8/20 µs) [L-N]	10 kA
Corrente nominale di scarica massima (8/20 µs) [N-PE]	10 kA
Modalità di montaggio	altro
Corrente nominale di dispersione (8/20 µs)	10 kA
Corrente nominale di dispersione (8/20 µs) [L-N]	10 kA

Scheda tecnica

Limitatore sovratensione ÜSM-20-230I1P+PE

Codice articolo: 5092431

Dati tecnici

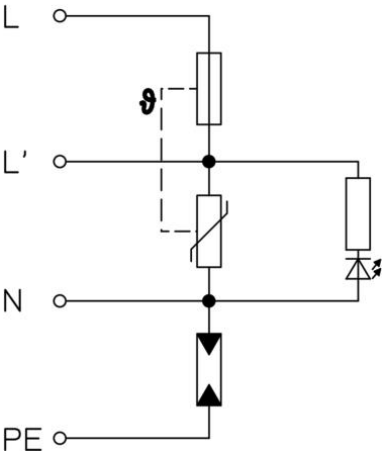

Corrente nominale di dispersione (8/20 µs) [N-PE]	10 kA
Tensione nominale AC (50 / 60 Hz)	230 V
OBO_Corrente di carico nominale (morsetto di ingresso/uscita)	16 A
Classe di prova tipo 2	sì
Classe di prova tipo 3	sì
Grado di protezione	IP20
Livello di protezione	1,3
Livello di protezione [L-N]	≤1,3
Segnalazione sull'apparecchio	Ottico
Classe di prova secondo la norma EN 61643-11	Tipo 2+3
SPD secondo IEC 61643-1	classe II+III
Range di temperatura di esercizio max	80 °C
Range di temperatura di esercizio min.	-40 °C