Scheda tecnica

Supporto conduttore tetto per colmo, in plastica, per RD 8-10 mm, base in acciaio inox
Codice articolo: 5202515

132/..: Supporto per colmi e tegole

- Regolabile in larghezza da 160-260 mm
- Parte inferiore in acciaio INOX(V2A) o in rame
- Morsetto con regolazione
- Morsetto in poliammide
- Per tondo Rd 8-10
- Montaggio rapido tramite vite ad alette

A2 Acciaio legato, INOX 1.4301

Dati anagrafici

Codice articolo	5202515
Tipo	132 K-VA
Sigla 1	Supporto conduttore tetto
Produttore	OBO
Dimensione	8mm
Materiale	Acciaio, INOX 1.4301
Unità VK più piccola	20
Unità	Pezzo
Peso	10,9 kg
Unità di peso	kg/100 Pz.
Impronta CO2 (GWP) dalla culla al cancello	0,5453 kg CO2e / 1 Pezzo

Scheda tecnica

Supporto conduttore tetto per colmo, in plastica, per RD 8-10 mm, base in acciaio inox
Codice articolo: 5202515

Misure

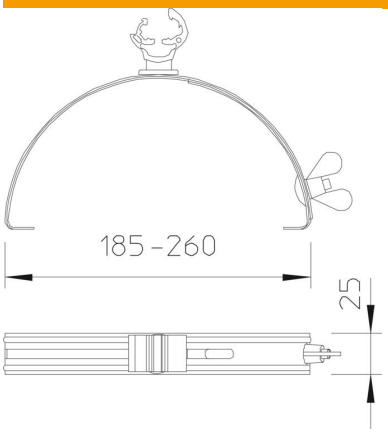

Dati tecnici

Utilizzo	Colmo/spigolo
Tipo di fissaggio conduttore	con gaffette
Diametro conduttore max	10
Diametro conduttore min.	8
Modalità di montaggio	tensionabile
Altezza di montaggio	20 mm
Accoppiamento	Rd 8-10 mm
Capacità D max	260 mm
Capacità D min.	185 mm
Materiale del supporto	Plastica
Materiale del supporto	acciaio inox (V2A)