Scheda tecnica

Morsetto di fissaggio per RD 8 mm, foro Ø 7 mm

Codice articolo: 5207347

- Con filettatura interna M8 o foro passante Ø 7 mm
- In acciaio inossidabile (V2A)

A2 Acciaio legato, INOX 1.4301

Dati anagrafici

Codice articolo	5207347
Tipo	177 20 VA M8
Sigla 1	Morsetto di fissaggio
Sigla 2	per conduttore tondo
Produttore	OBO
Dimensione	8mm
Materiale	Acciaio, INOX 1.4301
Unità VK più piccola	20
Unità	Pezzo
Peso	1,838 kg
Unità di peso	kg/100 Pz.
Impronta CO2 (GWP) dalla culla al cancello	0,093 kg CO2e / 1 Pezzo

Scheda tecnica

Morsetto di fissaggio per RD 8 mm, foro Ø 7 mm

Codice articolo: 5207347

Misure

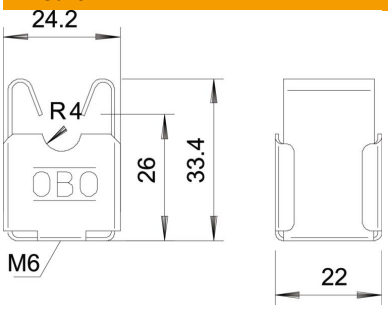

Dati tecnici

Tipo di fissaggio supporto	Foro con filettatura M
Tipo di fissaggio conduttore	con fascetta a clip
Filettatura metrica	8
Dimensione conduttore	8 mm tondo
Altezza di montaggio	20 mm