Scheda tecnica

Morsetto rapido VARIO A4

Codice articolo: 5311405

- Per connessioni parallele, incrociate e a T
- Montaggio rapido tramite vite M10 x 35 in V4A
- Conforme ai requisiti della norma VDE 0185-305 (IEC 62305)

A4 Acciaio legato, INOX 1.4401

Dati anagrafici

Codice articolo	5311405
Sigla 1	Connettore Quick tondo/tondo
Produttore	OBO
Dimensione	40x40mm
Materiale	Acciaio legato, INOX 1.4401
Unità VK più piccola	5000
Unità	Pezzo
Peso	9,5 kg
Unità di peso	kg/100 Pz.

Scheda tecnica

Morsetto rapido VARIO A4

Codice articolo: 5311405

Misure

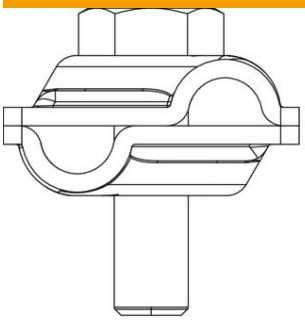

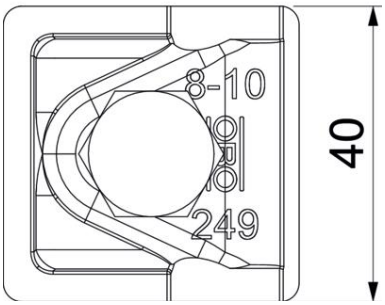

Dati tecnici

Tipo di vite di fissaggio	Vite a testa esagonale
Tipo di morsetto	Morsetto di connessione multiplo
Capacità di portata della corrente da fulmine	H/100 kA
Adatto per collegamento	Tondo Rd 8-10 / Rd 8-10
Accoppiamento	Rd 8-10 mm
Diametro del conduttore rotondo 1 max	10 mm
Diametro del conduttore rotondo 1 min.	8 mm
Diametro del conduttore rotondo 2 max	10 mm
Diametro del conduttore rotondo 2 min.	8 mm
Piastra intermedia	no