Scheda tecnica

Elementi di collegamento isCon®

Codice articolo: 5408021

- per le linee isCon® Basic e Professional
- terminale di connessione
- incl. guaina retraibile e chiave esagonale
- testato fino a 150 kA (classe di protezione da fulmini II)

A2 Acciaio legato, INOX 1.4301

Dati anagrafici

Codice articolo	5408021
Tipo	isCon con 2
Sigla 1	Elemento di connessione
Sigla 2	per isCon Basic+Pro
Produttore	OBO
Dimensione	Ø20mm
Materiale	Acciaio, INOX 1.4301
Unità VK più piccola	2
Unità	Pezzo
Peso	21,5 kg
Unità di peso	kg/100 Pz.
Impronta CO2 (GWP) dalla culla al cancello	1,0668 kg CO2e / 1 Pezzo

Scheda tecnica

Elementi di collegamento isCon®

Codice articolo: 5408021

Misure

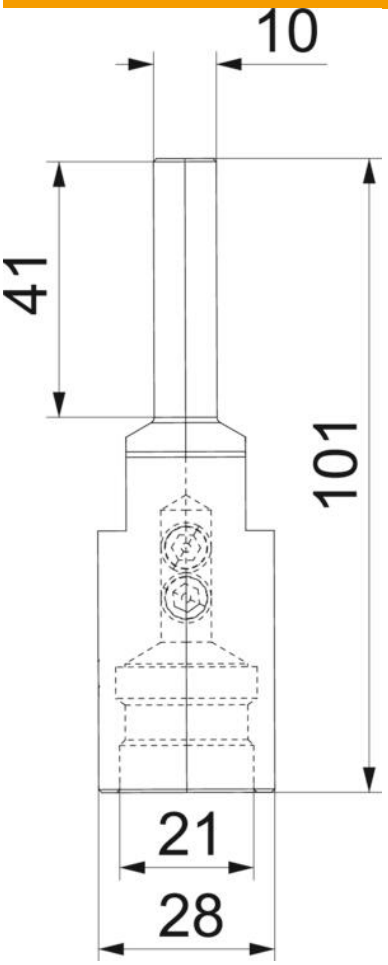

Dimensione d min.	28 mm

Dati tecnici

Capacità di portata della corrente da fulmine	H1/150 kA
Accoppiamento	20 mm
Range di serraggio max	20 mm