Scheda tecnica

Passerella grigliata GR-Magic® 35 G

Codice articolo: 6000062

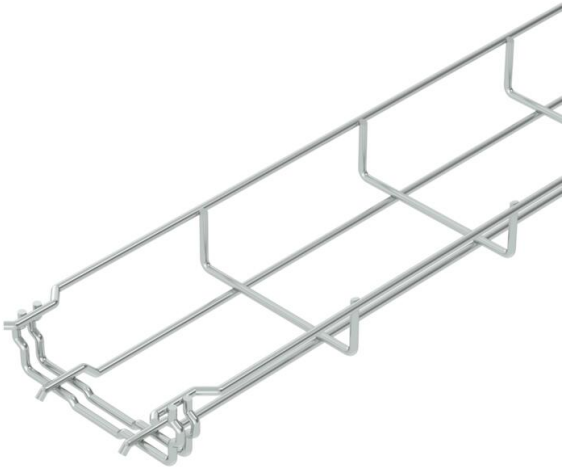

Passerella grigliata ad innesto rapido, con bordo di altezza pari a 35 mm. Per la passerella grigliata non sono necessari ulteriori componenti di collegamento, vengono semplicemente inserite l'una nell'altra.

La larghezza della maglia è di 50 x 100 mm (eccezione

GRM 35/50 = 20 x 100 mm).
Schermatura magnetica senza coperchio 15 dB, con coperchio

25 dB.

St	Acciaio
G	zincato galvanicamente

Dati anagrafici

Codice articolo	6000062
Tipo	GRM 35 100 G
Sigla 1	Passerella grigliata GRM
Produttore	OBO
Dimensione	35x100x3000
Colore	zinco
Materiale	Acciaio
Super- ficie	zincato galvanicamente
Norma per superfici	EN ISO 19598 / EN ISO 4042
Unità VK più piccola	3
Unità	Metro
Peso	50,333 kg
Unità di peso	kg/100 m
Impronta CO2 (GWP) dalla culla al cancello	0,9521 kg CO2e / 1 Metro

Scheda tecnica

Passerella grigliata GR-Magic® 35 G

Codice articolo: 6000062

Misure

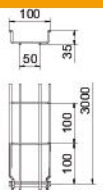

Lunghezza	3.000 mm
Larghezza	100 mm
Larghezza	3,94 in
Altezza	35 mm
Altezza	1 in
Dimensione B	100 mm

Dati tecnici

Versione connettore	connettore integrato
Tipo di fissaggio sistema di montaggio	Pavimento Soffitto Parete
Mantenimento funzionale	no
Separatore integrato	senza
Sezione utile	23 cm²
Sezione utile	3500 mm²
Forma del profilato	Forma a U
Conformità ROHS	sì
Acciaio inossidabile, decapato	no
Connettore senza viti	sì
Versione a grande portata	no
Tipo di prova di carico secondo IEC 61537	Tipo II
Tipo di giunto sistema portacavi	Fissaggio a scatto

Scheda tecnica

Passerella grigliata GR-Magic® 35 G

Codice articolo: 6000062

Carichi

distanze tra gli appoggi applicabili min.	1 m
distanze tra gli appoggi applicabili max	2 m
Distanza tra gli appoggi 1,0 m	0,25 kN/m
Distanza tra gli appoggi 1,5 m	0,11 kN/m
Distanza tra gli appoggi 2,0 m	0,1 kN/m

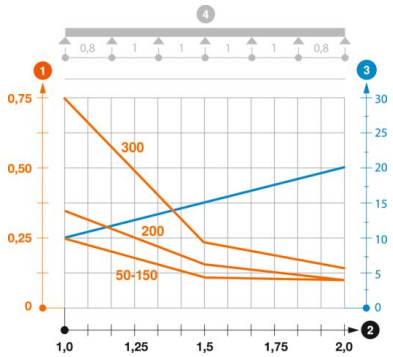

Schema di sollecitazione passerella a filo GR-Magic tipo GRM 35

1. Carico canalina-conduttore ammesso in kN/m senza peso operatore
2. Distanza tra gli appoggi in m
3. Inflessione trave in mm con kN/mm ammessi
4. Schema di carico nella procedura di prova

— Curva di carico con larghezza canalina/conduttore in mm

— Curva di inflessione trave secondo la distanza tra gli appoggi