Scheda tecnica

Passerella grigliata GR-Magic® 55 FT

Codice articolo: 6001420

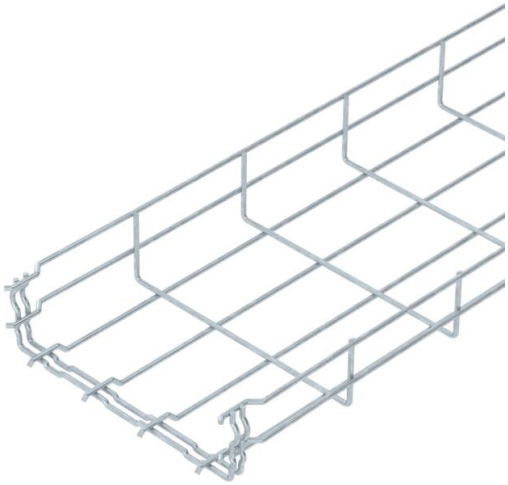

Passerella grigliata ad innesto rapido, con bordo di altezza pari a 55 mm.
Per la passerella grigliata non sono necessari ulteriori componenti di collegamento, le due estremità vengono semplicemente inserite l'una nell'altra. La larghezza della maglia è di 50 x 100 mm (eccezione GRM 55/50 = 20 x 100 mm).
Schermatura elettromagnetica senza coperchio 15 dB, con coperchio 25 dB.

Certificazione UL-CSA.

E30 E60 E90

St Acciaio

FT zincato a caldo per immersione

Dati anagrafici

Codice articolo	6001420
Tipo	GRM 55 200 FT
Sigla 1	Passerella grigliata GRM
Produttore	OBO
Dimensione	55x200x3000
Colore	zinco
Materiale	Acciaio
Super- ficie	zincato a caldo per immersione
Norma per superfici	DIN EN ISO 1461
Unità VK più piccola	3
Unità	Metro
Peso	102 kg
Unità di peso	kg/100 m
Impronta CO2 (GWP) dalla culla al cancello	2,1628 kg CO2e / 1 Metro

Scheda tecnica

Passerella grigliata GR-Magic® 55 FT

Codice articolo: 6001420

Misure

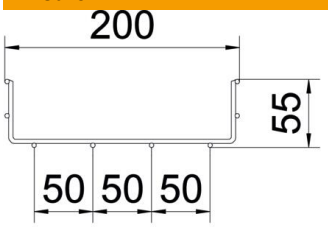

Lunghezza	3.000 mm
Larghezza	200 mm
Larghezza	7,87 in
Altezza	55 mm
Altezza	2,17 in
Dimensione B	200 mm
Dimensione H	58 mm

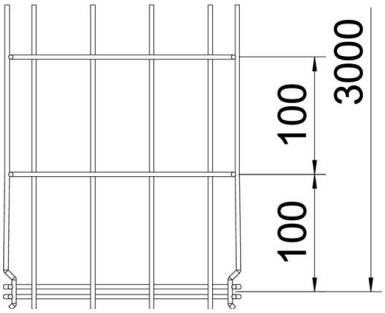

Dati tecnici

Versione connettore	connettore integrato
Tipo di fissaggio sistema di montaggio	Pavimento Soffitto Parete
Mantenimento funzionale	sì
Separatore integrato	senza
Sezione utile	87 cm²
Sezione utile	8700 mm²
Forma del profilato	Forma a U
Acciaio inossidabile, decapato	no
Connettore senza viti	sì
Versione a grande portata	no
Tipo di prova di carico secondo IEC 61537	Tipo II
Tipo di giunto sistema portacavi	Fissaggio a scatto

Scheda tecnica

Passerella grigliata GR-Magic® 55 FT

Codice articolo: 6001420

Carichi

distanze tra gli appoggi applicabili min.	1 m
distanze tra gli appoggi applicabili max	2,5 m
Distanza tra gli appoggi 1,0 m	0,35 kN/m
Distanza tra gli appoggi 1,5 m	0,2 kN/m
Distanza tra gli appoggi 2,0 m	0,1 kN/m
Distanza tra gli appoggi 2,5 m	0,1 kN/m

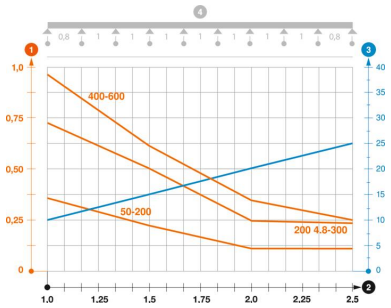

Diagramma di carico passerella grigliata GR-Magic tipo GRM 55

1. Carico canalina-conduttore ammesso in kN/m senza peso operatore
2. Distanza tra gli appoggi in m
3. Inflessione trave in mm con kN/mm ammessi
4. Schema di carico nella procedura di prova

— Curva di carico con larghezza canalina/conduttore in mm

— Curva di inflessione trave secondo la distanza tra gli appoggi