Scheda tecnica

Curva 90° per passerelle grigliate, FT

Codice articolo: 6002234

Curva 90° orizzontale per passerelle grigliate con altezza del bordo di 55 mm.

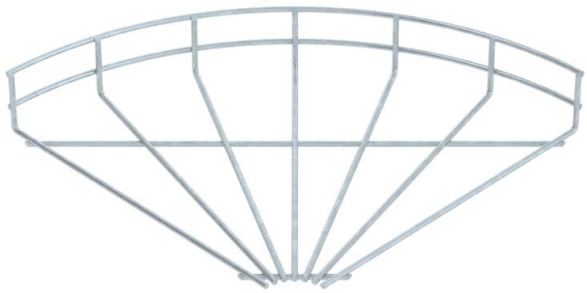

St Acciaio

FT zincato a caldo per immersione

Dati anagrafici

Codice articolo	6002234
Tipo	GRB 90 530 FT
Sigla 1	Curva 90° passerella grigliata
Produttore	OBO
Dimensione	55x300
Colore	zinco
Materiale	Acciaio
Super- ficie	zincato a caldo per immersione
Norma per superfici	DIN EN ISO 1461
Unità VK più piccola	1
Unità	Pezzo
Peso	52,6 kg
Unità di peso	kg/100 Pz.
Impronta CO2 (GWP) dalla culla al cancello	1,5253 kg CO2e / 1 Pezzo

Scheda tecnica

Curva 90° per passerelle grigliate, FT

Codice articolo: 6002234

Misure

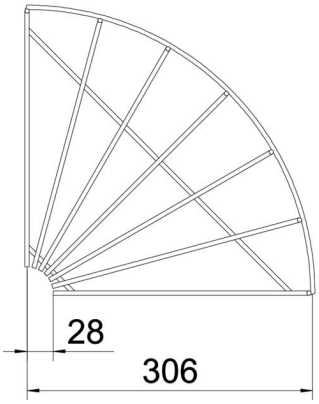

Larghezza	300 mm
Larghezza	11,81 in
Altezza	55 mm

Dati tecnici

Piegatura (angolo)	90°
Versione connettore	senza connettore
Forma costruttiva	Curva orizzontale
Mantenimento funzionale	no
Acciaio inossidabile, decapato	no