Scheda tecnica

Morsetto A4

Codice articolo: 6015310

Morsetto per il fissaggio di passerelle grigliate. Inclusa vite a testa tonda.
Impiego solo con passerelle grigliate con ampiezza maglia di 50 x 100mm.

A4 Acciaio, INOX 1.4404

2B non trattato, ulteriore trattamento

Dati anagrafici

Codice articolo	6015310
Tipo	GKS 50 07 A4
Sigla 1	Morsetto di fissaggio
Sigla 2	per vite M6
Produttore	OBO
Dimensione	60x40
Colore	acciaio legato
Materiale	Acciaio, INOX 1.4404
Super- ficie Norma per superfici	non trattato, ulteriore trattamento
Unità VK più piccola	50
Unità	Pezzo
Peso	4 kg
Unità di peso	kg/100 Pz.
Impronta CO2 (GWP) dalla culla al cancello	0,2606 kg CO2e / 1 Pezzo

Scheda tecnica

Morsetto A4

Codice articolo: 6015310

Misure

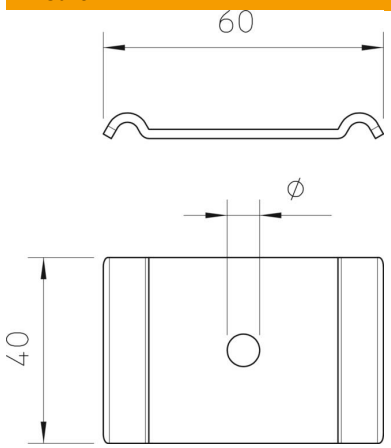

Lunghezza	60 mm
Larghezza	40 mm

Dati tecnici

Adatto per passerelle grigliate	sì
Adatto per passerelle portacavi	no
Adatto per passerelle	no
Diametro foro	7 mm
Acciaio inossidabile, decapato	no
Tipo di collegamento	altro