Scheda tecnica

Supporto per asta filettata FT

Codice articolo: 6015338

Supporto laterale per la sospensione di passerelle grigliate.

St Acciaio

FT zincato a caldo per immersione

Dati anagrafici

Codice articolo	6015338
Tipo	SH M10 FT
Sigla 1	Griglia angolare
Sigla 2	per passerella grigliata
Produttore	OBO
Dimensione	58x31
Colore	zinco
Materiale	Acciaio
Super- ficie	zincato a caldo per immersione
Norma per superfici	DIN EN ISO 1461
Unità VK più piccola	50
Unità	Pezzo
Peso	5,65 kg
Unità di peso	kg/100 Pz.
Impronta CO2 (GWP) dalla culla al cancello	0,1266 kg CO2e / 1 Pezzo

Scheda tecnica

Supporto per asta filettata FT

Codice articolo: 6015338

Misure

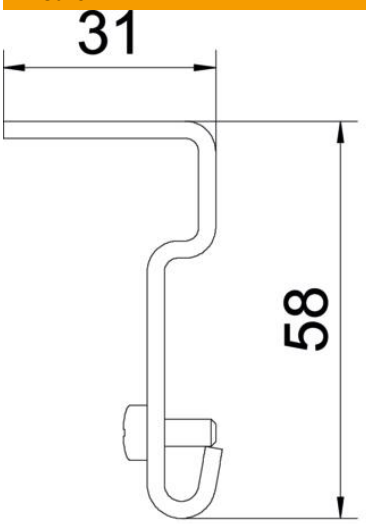

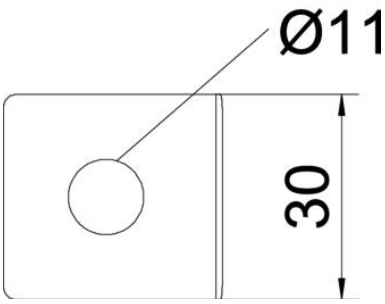

Dimensioni	31 x 58

Dati tecnici

Mantenimento funzionale	no
Diametro foro	11 mm
Acciaio inossidabile, decapato	no