Scheda tecnica

Supporto centrale per passerella grigliata FS

Codice articolo: 6015404

Sospensione centrale compresa di morsetto per la sospensione di passerelle grigliate.

St Acciaio

FS zincato in continuo

Dati anagrafici

Codice articolo	6015404
Tipo	GMS 370 FS
Sigla 1	Sospensione centrale
Sigla 2	per passerella grigliata +supp
Produttore	OBO
Dimensione	B370mm
Colore	zinco
Materiale	Acciaio
Super- ficie	zincato in continuo
Norma per superfici	DIN EN 10346
Unità VK più piccola	25
Unità	Pezzo
Peso	43 kg
Unità di peso	kg/100 Pz.
Impronta CO2 (GWP) dalla culla al cancello	1,135 kg CO2e / 1 Pezzo

Scheda tecnica

Supporto centrale per passerella grigliata FS

Codice articolo: 6015404

Misure

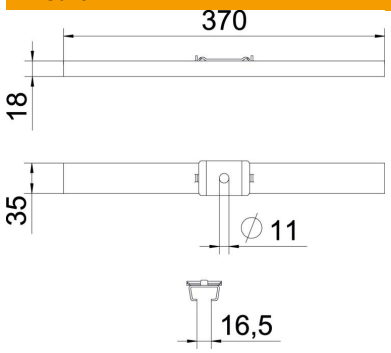

Lunghezza	35 mm
Larghezza	370 mm
Altezza	18 mm
Dimensione B	370 mm

Dati tecnici

Versione	agganciato
Mantenimento funzionale	no
per larghezza max	370 mm
per larghezza min.	370
Adatto per asta filettata metrica	10
Diametro foro	11 mm
Regolabile	no