Scheda tecnica

Morsetto G

Codice articolo: 6016674

Morsetto di fissaggio a pavimento per passerelle grigliate di larghezza 50 mm.

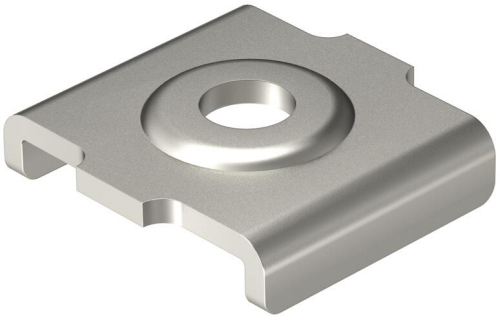

St Acciaio

G zincato galvanicamente

Dati anagrafici

Codice articolo	6016674
Tipo	GKB 34 G
Sigla 1	Morsetto di fissaggio
Sigla 2	per passerella grigliata
Produttore	OBO
Colore	zinco
Materiale	Acciaio
Super- ficie	zincato galvanicamente
Norma per superfici	EN ISO 19598 / EN ISO 4042
Unità VK più piccola	20
Unità	Pezzo
Peso	1,105 kg
Unità di peso	kg/100 Pz.
Impronta CO2 (GWP) dalla culla al cancello	0,0345 kg CO2e / 1 Pezzo

Scheda tecnica

Morsetto G

Codice articolo: 6016674

Misure

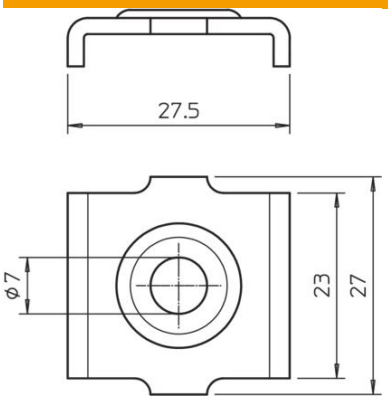

Lunghezza	27,5 mm
Larghezza	27 mm

Dati tecnici

Adatto per passerelle grigliate	sì
Adatto per passerelle portacavi	no
Adatto per passerelle	no
Acciaio inossidabile, decapato	no
Tipo di collegamento	altro