# Scheda tecnica

## Connettore angolare FT

## Codice articolo: 6016723

Morsetto di giunzione per la realizzazione di elementi per curve di passerelle grigliate con diversi angolari (realizzazione di curve in cantiere).
Inclusa vite FRS M6 x 12 con dado e rondella.

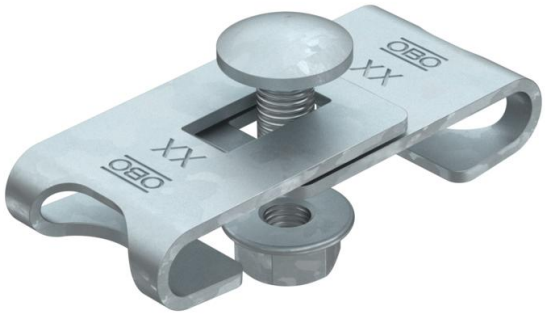

| | |
|---|---|
| St | Acciaio |
| FT | zincato a caldo per immersione |

**Dati anagrafici**

| | |
|---|---|
| Codice articolo | 6016723 |
| Tipo | GEV 36 FT |
| Sigla 1 | Connettore angolare |
| Sigla 2 | per passerella grigliata |
| Produttore | OBO |
| Colore | zinco |
| Materiale | Acciaio |
| Super- ficie | zincato a caldo per immersione |
| Norma per superfici | DIN EN ISO 1461 |
| Unità VK più piccola | 20 |
| Unità | Pezzo |
| Peso | 3,16 kg |
| Unità di peso | kg/100 Pz. |
| Impronta CO2 (GWP) dalla culla al cancello | 0,0821 kg CO2e / 1 Pezzo |

# Scheda tecnica

## Connettore angolare FT

## Codice articolo: 6016723

### Misure

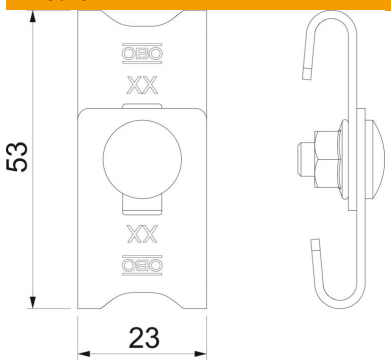


| | |
|---|---|
| Dimensioni | 42-54 x 23 |
| Lunghezza | 56 mm |
| Larghezza | 23 mm |
| Larghezza | 0,91 in |
| Altezza | 16 mm |
| Altezza | 0,63 in |

### Dati tecnici

| | |
|---|---|
| Versione | Morsetto di giunzione |
| Mantenimento funzionale | no |
| Adatto per passerelle grigliate | sì |
| Adatto per passerelle portacavi | no |
| Adatto per passerelle | no |
| Adatto per cavo metallico passerella grigliata max | 4,9 mm |
| Adatto per cavo metallico passerella grigliata min. | 3,9 mm |
| Acciaio inossidabile, decapato | no |
| Tipo di collegamento | Connettore a vite |