Scheda tecnica

Passerella grigliata C CGR 50 FT

Codice articolo: 6017436

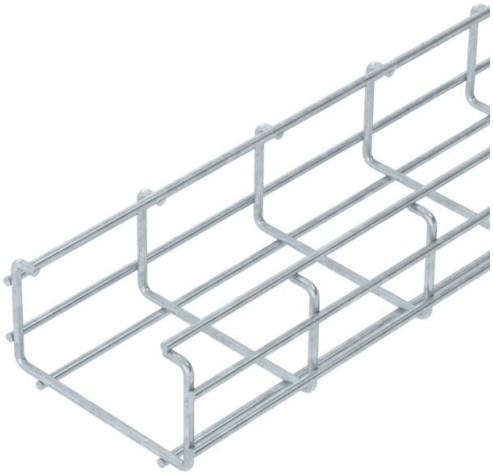

Passerella grigliata con forma a C composta da fili in acciaio saldati con bordo di altezza pari a 50 mm.
Schermatura magnetica 15 dB.

EMV EMC > 30% CE

St Acciaio

FT zincato a caldo per immersione

Dati anagrafici

Codice articolo	6017436
Tipo	CGR 50 100 FT
Sigla 1	Passerella grigliata C
Produttore	OBO
Dimensione	50x100x3000
Colore	zinco
Materiale	Acciaio
Super- ficie	zincato a caldo per immersione
Norma per superfici	DIN EN ISO 1461
Unità VK più piccola	3
Unità	Metro
Peso	139,1 kg
Unità di peso	kg/100 m
Impronta CO2 (GWP) dalla culla al cancello	2,7445 kg CO2e / 1 Metro

Scheda tecnica

Passerella grigliata C CGR 50 FT

Codice articolo: 6017436

Misure

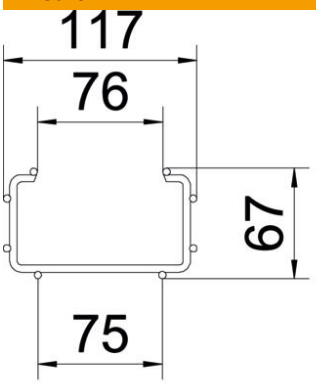

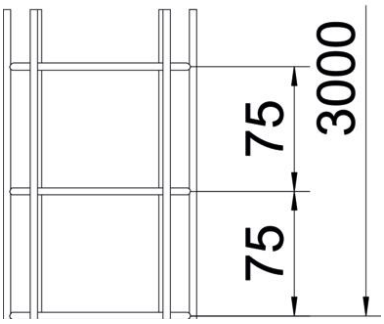

Lunghezza	3.000 mm
Larghezza	100 mm
Larghezza	3,94 in
Altezza	50 mm
Altezza	1,97 in
Dimensione A	76 mm
Dimensione B	117 mm
Dimensione H	67 mm
Dimensione l1	75 mm

Dati tecnici

Versione connettore	senza connettore
Tipo di fissaggio sistema di montaggio	Pavimento Soffitto Parete
Mantenimento funzionale	no
Separatore integrato	senza
Sezione utile	34 cm²
Sezione utile	3400 mm²
Forma del profilato	Forma a C
Acciaio inossidabile, decapato	no
Versione a grande portata	no
Tipo di prova di carico secondo IEC 61537	Tipo II
Tipo di giunto sistema portacavi	avvitato

Carichi

distanze tra gli appoggi applicabili min.	1 m
distanze tra gli appoggi applicabili max	2 m
Distanza tra gli appoggi 1,0 m	0,95 kN/m
Distanza tra gli appoggi 1,5 m	0,6 kN/m
Distanza tra gli appoggi 2,0 m	0,35 kN/m