Scheda tecnica

Canale, Tipo WDK 40040

Codice articolo: 6025447

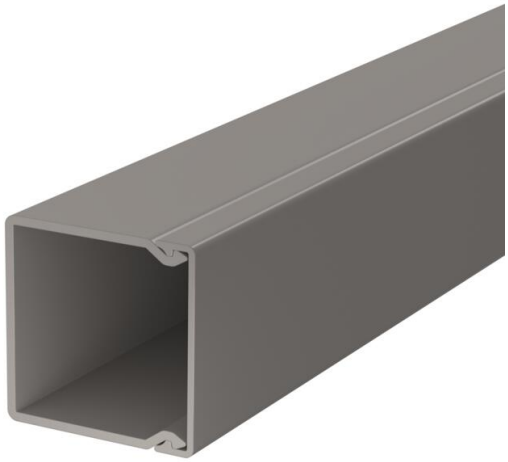

Canale con coperchio

PVC Polivinilcloruro

Dati anagrafici

Codice articolo	6025447
Tipo	WDK40040GR
Sigla 1	Canale portacavi parete
Sigla 2	con base preforata
Produttore	OBO
Dimensione	40x40x2000
Colore	grigio pietra; RAL 7030
Materiale	Polivinilcloruro
Unità VK più piccola	36
Unità	Metro
Peso	42,1 kg
Unità di peso	kg/100 m
Impronta CO2 (GWP) dalla culla al cancello	0,8149 kg CO2e / 1 Metro

Scheda tecnica

Canale, Tipo WDK 40040

Codice articolo: 6025447

Misure

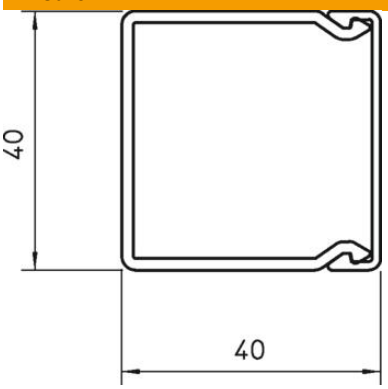

Lunghezza	2.000 mm
Larghezza	40 mm
Altezza	40 mm

Dati tecnici

Numero di pareti divisorie fisse	0
Numero di cavi NYM 3 x 1,5 mm² Ø 10,5 mm (senza scatola)	7
Numero di cavi NYM 3 x 2,5 mm² Ø 11,5 mm (senza scatola)	6
Numero di cavi NYM 5 x 1,5 mm² Ø 12,0 mm (senza scatola)	5
Numero di pareti divisorie ad incastro	0
Versione coperchio canale distribuzione	a parte
Tipo di fissaggio	Perforazione di base
Mantenimento funzionale	no
Priva di alogeni	no
Fascetta fermacavo	no
Giunto per canali	no
Consegna su rulli	no
Sezione utile	1314 mm²
Conformità ROHS	sì
Grado di protezione	IP30
Pellicola protettiva	no
Grado di protezione IK-Code	IK04
Range di temperatura di esercizio max	60 °C
Range di temperatura di esercizio min.	-5 °C