Scheda tecnica

Canale, Tipo WDK 30030

Codice articolo: 6026818

Canale con coperchio

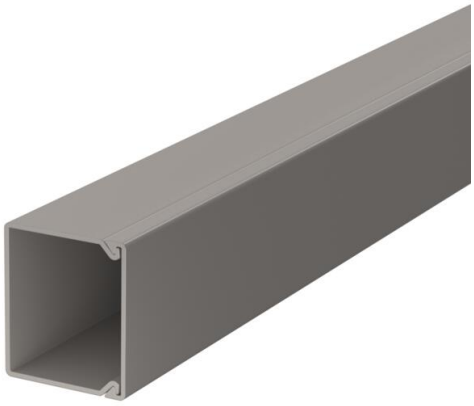

PVC Polivinilcloruro

Dati anagrafici

Codice articolo	6026818
Tipo	WDK30030GR
Sigla 1	Canale portacavi parete
Sigla 2	con base preforata
Produttore	OBO
Dimensione	30x30x2000
Colore	grigio pietra; RAL 7030
Materiale	Polivinilcloruro
Unità VK più piccola	40
Unità	Metro
Peso	24,9 kg
Unità di peso	kg/100 m
Impronta CO2 (GWP) dalla culla al cancello	0,4884 kg CO2e / 1 Metro

Scheda tecnica

Canale, Tipo WDK 30030

Codice articolo: 6026818

Misure

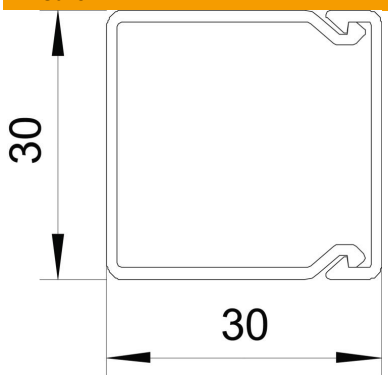

Lunghezza	2.000 mm
Larghezza	30 mm
Altezza	30 mm

Dati tecnici

Numero di pareti divisorie fisse	0
Numero di cavi NYM 3 x 1,5 mm² Ø 10,5 mm (senza scatola)	4
Numero di cavi NYM 3 x 2,5 mm² Ø 11,5 mm (senza scatola)	4
Numero di cavi NYM 5 x 1,5 mm² Ø 12,0 mm (senza scatola)	4
Numero di pareti divisorie ad incastro	0
Versione coperchio canale distribuzione	a parte
Tipo di fissaggio	Perforazione di base
Mantenimento funzionale	no
Priva di alogeni	no
Fascetta fermacavo	no
Giunto per canali	no
Consegna su rulli	no
Sezione utile	731 mm²
Conformità ROHS	sì
Grado di protezione	IP30
Pellicola protettiva	no
Grado di protezione IK-Code	IK04
Range di temperatura di esercizio max	60 °C
Range di temperatura di esercizio min.	-5 °C