# Scheda tecnica

## Canalina SKS-Magic® 110 FS

## Codice articolo: 6059614

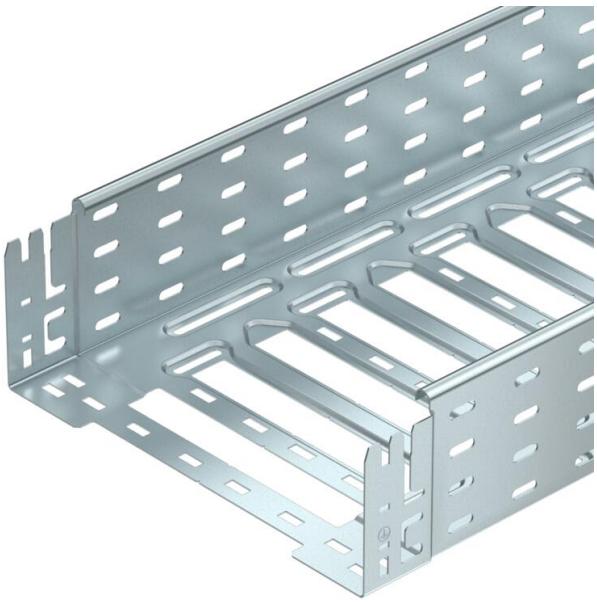

Passerella con sistema di fissaggio rapido integrato. La lunghezza utile della passerella è di 3.000 mm.

La passerella dispone di una foratura laterale passante di 7 x 20 mm per l'installazione di altri componenti di connessione e di montaggio.

Da larghezza passerella portacavi 200 mm con perforazione del 30%, adatta per l'uso sotto sistemi sprinkler secondo la linea guida VdS 2092.
L'equipotenzializzazione è garantita senza componenti aggiuntivi.

**St** Acciaio

**FS** zincato in continuo

### Dati anagrafici

| | |
|---|---|
| Codice articolo | 6059614 |
| Tipo | SKSM 110 FS |
| Sigla 1 | Passerella portacavi SKSM |
| Sigla 2 | asolata, connettore rapido |
| Produttore | OBO |
| Dimensione | 110x100x3050 |
| Colore | zinco |
| Materiale | Acciaio |
| Super- ficie | zincato in continuo |
| Norma per superfici | DIN EN 10346 |
| Unità VK più piccola | 3 |
| Unità | Metro |
| Peso | 353,114 kg |
| Unità di peso | kg/100 m |
| Impronta CO2 (GWP) dalla culla al cancello | 9,2837 kg CO2e / 1 Metro |

# Scheda tecnica

## Canalina SKS-Magic® 110 FS

## Codice articolo: 6059614

### Misure

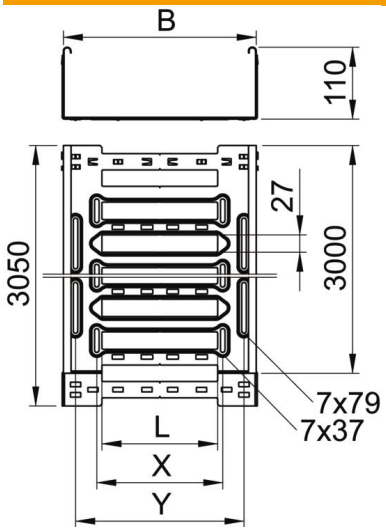


| | |
|---|---|
| Lunghezza | 3.050 mm |
| Larghezza | 100 mm |
| Altezza | 110 mm |
| Spessore lamiera | 1,5 mm |
| Dimensione B | 100 mm |
| Dimensione L | 30 mm |
| Dimensione y | 62 mm |

### Dati tecnici

| | |
|---|---|
| Versione connettore | connettore integrato |
| Tipo di fissaggio sistema di montaggio | Pavimento Soffitto Parete |
| Calpestabile | no |
| Mantenimento funzionale | no |
| Con parte superiore | no |
| Foro di montaggio nel pavimento | sì |
| Foratura NATO | no |
| Sezione utile | 108 cm² |
| Sezione utile | 10800 mm² |
| Conformità ROHS | sì |
| Acciaio inossidabile, decapato | no |
| Foratura laterale | sì |
| Versione a grande portata | no |
| Schermatura magnetica senza coperchio | 20 dB |
| Schermatura magnetica con coperchio | 50 dB |
| Tipo di prova di carico secondo IEC 61537 | Tipo II |
| Tipo di giunto sistema portacavi | Fissaggio a scatto |

# Scheda tecnica

## Canalina SKS-Magic® 110 FS

## Codice articolo: 6059614

### Carichi

| | |
|---|---|
| distanze tra gli appoggi applicabili min. | 1,5 m |
| distanze tra gli appoggi applicabili max | 4 m |
| Classe di carico NEMA | 8C |
| Distanza tra gli appoggi 1,5 m | 3 kN/m |
| Distanza tra gli appoggi 2,0 m | 2,57 kN/m |
| Distanza tra gli appoggi 2,5 m | 2,14 kN/m |
| Distanza tra gli appoggi 3,0 m | 1,7 kN/m |
| Distanza tra gli appoggi 3,5 m | 1,25 kN/m |
| Distanza tra gli appoggi 4,0 m | 0,8 kN/m |

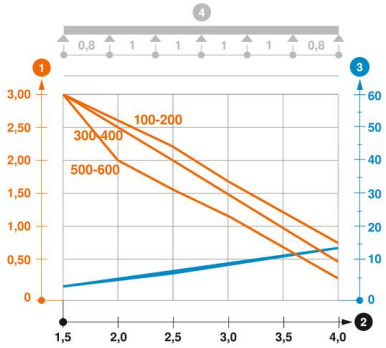


**Schema di sollecitazione passerella portacavi tipo SKSM 60**

1. Carico canalina-conduttore ammesso in kN/m senza peso operatore
2. Distanza tra gli appoggi in m
3. Inflessione trave in mm con kN/mm ammessi
4. Schema di carico nella procedura di prova

Curva di carico con larghezza canalina/conduttore in mm

Curva di inflessione trave secondo la distanza tra gli appoggi